LUDAN Engineering d.o.o.
11 040 Beograd, Savski Venac, Kozjačka 2
tel/fax: +381 11 26 53 718
email:office@ludan.rs | web:www.ludan.rs

塞尔维亚紫金铜业有限公司
SERBIA ZIJIN COPPER DOO BOR

Povećanje kapaciteta Fabrike kreča "Zagrađe" u vlasništvu kompanije Serbia Zijin Copper d.o.o. Bor

1 – Projekat arhitekture

Investitor:	SERBIA ZIJIN COPPER d.o.o. Đorđa Vajferta 29, 19 210 Bor
Objekat:	Grupa objekata u okviru Fabrike kreča "Zagrađe" na KP 9882, KO Donja Bela Reka, Opština Bor
Vrsta tehničke dokumentacije:	**Idejno rešenje - IDR**
Naziv i oznaka dela projekta:	1 - Projekat arhitekture
Za građenje / izvođenje radova:	Nova gradnja
Projektant:	Ludan Engineering d.o.o. Kozjačka 2, 11040 Beograd
Odgovorno lice projektanta:	Mitra Milićević, direktor
Potpis:	
Odgovorni projektant:	Tatjana Jošić, dipl.inž.arh.
Broj licence:	300 H831 09
Potpis:	
Broj dela projekta:	0328-IDR-1-00-00 Rev.0
Mesto i datum:	Beograd, September 2021

PREDUZEĆE ZA INŽENJERING DOO LUDAN ENGINEERING BEOGRAD

Ovaj dokument sadrži informacije koje pripadaju LUDAN Engineering-u i može se koristiti samo u svrhu za koju je i izdat. Nije dozvoljeno njegovo kopiranje, umnožavanje, distribucija trećim licima, ili bilo kakvo korišćenje informacija sadržanih u njemu, delimično ili u celini, bez prethodne pisane saglasnosti LUDAN Engineering-a.

1.5.1 Tehnički opis

Projekat br : 0328/20

Objekat : Grupa objekata u okviru Fabrike kreča "Zagrađe" na KP 9882, KO Donja Bela Reka, Opština Bor

Naziv i oznaka dela projekta : 1 - Projekat arhitekture

Broj dokumenta : 0328-IDR-1-01-01

Rev.	Datum izdavanja	Opis Revizije	Uradio	Kontrolisao	Odobrio	Overa Klijenta
0	Septembar 2021	Odobreno od investitora	TJ	DD	MM	

1.0 UVOD

Predmet Idejnog rešenja je nova gradnja u kompleksu Fabrike kreča „Zagrađe“ u cilju povećanja kapaciteta proizvodnje kreča.

Fabrika kreča „Zagrađe“ (u daljem tekstu „Fabrika“) na katastarskoj parceli KP 9882, KO Donja Bela Reka, Opština Bor, Republika Srbija je u vlasništvu kompanije Serbia Zijin Bor Copper d.o.o. (u daljem tekstu „Kompanija“).

Projekat obuhvata novu gradnju pogona za proizvodnju kreča što podrazumeva i sve potrebne prateće sisteme.

Kompanija planira izgradnju novog pogona sa dve nove automatizovane peći za proizvodnju kreča, pojedinačnog kapaciteta 400 t/dan tj. 264.000 tona/g. Predviđa se rad u tri smene od 8 sati, 330 dana godišnje.

Nakon implementacija projekta, Fabrika kreča proizvodiće sledeće za potrebe topionice u Boru:

1. Kalcijum oksid (CaO) u količini od 140.000 t/g kreča sa sadržajem aktivne materije preko 85 %.
2. Hidratisani kreč ($Ca(OH)_2$) čistoće preko 70% sa kapacitetom 3.000 t/g.
3. Krečnjački prah 40.000 t/g.

Po izvođenju projekta bi se ukupni kapacitet fabrike povećao na 800 t/d, odnosno 264.000 t/g.

Predmetno Idejno rešenje, pored proizvodnog pogona sagledanog sa stanovišta neometanog funkcionisanja proizvodnog procesa, razmatra i zaštitu životne sredine, bezbednost i zdravlja na radu i zaštitu od požara, tako da mogućnost štetnog uticaja na životnu sredinu ili zdravlja radnika budu minimalne.

Sadržaj i obim Idejnog rešenja su u skladu sa važećim propisima i pravilima struke za inženjerske objekte.

Pri izradi predmetnog IDR-a korišćena je sledeća dokumentacija koju je dostavio Investitor:

1. Overen katastarsko-topografski plan;
2. Kopija plana broj 953-1/2020-5 od 17.01.2020. godine

2.0 Lokacija

Fabrika kreča locirana je u blizini rudnika krečnjaka visokog kvaliteta (sadržaj $CaCO_3$ je 96%), u širem području Bora kojem administrativno pripada, i sa kojim je dobro povezana drumskim i železničkim saobraćajnicama. Fabrika i rudnik nalaze se, vazdušnom linijom, na oko 11 km jugoistočno od Bora, i na oko 5 km južno od sela Donja Bela Reka, u slivu Bele reke, koju u neposrednoj blizini ležišta (jugozapadno), formiraju Ravna reka, Kriveljska reka i Borska reka.

Bor ima dobre saobraćajne veze sa drugim delovima Republike Srbije. Sa glavnim putnim pravcem, autoputem E-75 (Beograd – Niš – Skoplje) veza se najčešće uspostavlja preko Boljevca i Paraćina (87 km). Za to se koriste još 2 putna pravca i to: Zaječar-Knjaževac-Niš (150 km) i Crni Vrh- Žagubica-Kučevo-Požarevac (158 km). Regionalni put Majdanpek-Bor-Zaječar koji prolazi u neposrednoj blizini Fabrike, povezuje fabriku sa Borom, a samim tim i sa autoputem E-75.

U domenu pogona za preradu krečnjaka „Zagrađe“ i u njegovoj neposrednoj okolini teren je razuđen, brežuljkast do brdovit, ispresecan dolinama i kanjonima rečica i potoka, sa neretkim jarugama.

Šire područje ležišta krečnjaka „Zagrađe“, u hidrološkom smislu, pripada slivu Bele reke, a generalno slivu Timoka, odnosno Dunava.

3.0 Uslovi izgradnje i priključci na infrastrukturu

3.1 Snabdevanje vodom

Snabdevanje vodom je predviđeno na lokaciji objekta iz vodovodne mreže tj. vodomernog šahta. Povezivanje predmetnog šahta na novi javni vodovod pomoću novog priključka DN100 na katastarskoj parceli 9982 KO Donja Bela Reka kao i izgradnja vodovoda i priključka je predmet drugog projekta i smatra se izvedenim stanjem za potrebe ovog projekta.

Distribucija pitke vode unutar kruga fabrike vršiće se preko vodomernog šahta i namenskih priključaka pitke vode, tehnološke vode i protivpožarne vode.

3.2 Snabdevanje električnom energijom

Fabrika kreča Zagrađe se električnom energijom napaja iz distributivne TS 35/10 kV "Zagrađe" koja ima jedan transformator od 4 MVA i koja se napaja dalekovodima 35kV iz pravaca "Bor 1" i "Rgotina - Zaječar". Trafo stanice u fabrici se napajaju pomoću kablova 10 kV položenih u zemlju. Za napajanje novog postrojenja je planirana izgradnja nove TS 10/0.4 kV sa dva transformatora od po 1250 kVA. Trafo stanica će imati jednu dovodnu ćeliju, jednu odvodnu ćeliju i dve trafo ćelije. Na niskonaponskoj strani je predviđen NN razvod prema potrebama tehnologije.

3.3 Saobraćaj

Državni put IIA reda br. 165 (deonica 16503) Porečki most - Klokočevac - Miloševa Kula - Zagrađe - Rgotina - Vražogrnac -Zaječar - Zvezdan prolazi u neposrednoj blizini Fabrike, i povezuje fabriku sa Borom, a samim tim i sa autoputem E-75. Pristup vozilima predviđen je preko postojećeg priključka na ovaj put i drugi priključci na javni put nisu planirani.

Priključak na državni put je postojeći a planira se rekonstrukcija istog u cilju povećane bezbednosti saobraćaja. Rekonstrukcija ovog priključka podrazumeva i rekonstrukciju pružnog prelaza na pruzi Bor-Zaječar. Planirana rekonstrukcija nije predmet ovog projekta.

Pristup Fabrici moguć je i industrijskim kolosekom koji je povezan na prugu Bor-Zaječar.

U okviru samog kompleksa predviđena je mreža internih saobraćajnica (sa mogućnošću jednosmernog i dvosmernog kretanja vozila), trotoari, manipulativni prostori i dovoljan broj parking mesta.

Nove saobraćajnice biće betonske, ukupne površine 4,400m^2. Širina saobraćajnice biće 6 ~ 10m.

Planira se kontrola ulaza/izlaza na portirnici.

3.4 Komunikacije

Trenutno na lokaciji Fabrike kreča Zagrađe postoji RR antenski sistem Telekoma Srbije za potrebe interneta, brzine 100Mbit/s / 50Mbit/s, a u planu je izrada nove radio-komunikacione veze, putem radio stanica.

Nema novih planova oko povećavanja telekomunikacionih mreža za potrebe Fabrike kreča Zagrađe.

3.5 Zelene površine

Idejnim rešenjem je predviđeno ozelenjavanje slobodnih površina Fabrike kako bi se smanjila erozija tla i nastajanje prašine, kontrolisalo zagađenje i ulepšalo okruženje.

4.0 Postojeće stanje

Na grafičkom prilogu 1.7.1 dat je prikaz postojećeg stanja kompleksa. Obeleženi objekti su, zavisno od vrste intervencije, razvrstani su kao što sledi u nastavku.

U kompleksu se zadržavaju postojeći objekti i postrojenja:

1. Upravna zgrada, kupatilo i kotlarnica,
2. Proizvodna hala i magacin hidratisanog kreča,
3. Radionica za održavanje vozila,
4. Magacin ulja,
5. Elektro radionica,
6. Istovarna stanica br.1,
7. Bunker za kamene agregate za AF1.2 peći, van funkcije.

U kompleksu su za rušenje predviđeni sledeći objekti i postrojenja:

1. Objekat hidratizacije,
2. Silosi za gotov komadni kreč,
3. Portirnica,
4. Istovarna stanica br.2,
5. Zgrada starog elevatora,
6. AF1 - peć za pečenje kreča,
7. AF2 - peć za pečenje kreča,
8. Kontrolna soba,
9. Silos granulisanog krečnjaka,
10. Gasogeneratori, prihvatni bunkeri za kameni agregat za peći,
11. F peći,
12. Trafostanica 10/0,4kV.

S obzirom da uklonjeni objekti, kao i objekti čije se uklanjanje planira, nisu predmet IDR-a, u sledećim prilozima grafičke i numeričke dokumentacije kreće se od objekata koji se zadržavaju i novih objekata/postrojenja.

5.0 Obuhvat radova

Projekat obuhvata tehnološke celine-sekcije skladištenja sirovine, transporta sirovine, peć za proizvodnju kreča, skladište međuproizvoda, skladište gotovih proizvoda, sistem za otprašivanje i odsumporavanje dimnog gasa, interne saobraćajnice, temelje i noseće konstrukcije za opremu, novu upravnu/kontrolnu zgradu, portirnicu i sve prateće i pomoćne sisteme (procesna, pitka i protivpožarna voda, tehnološka i komunalna kanalizacija, rasveta i pejzažno uređenje prostora Fabrike). Sve tehnološke celine čine jednu funkcionalnu celinu koja zajedno sa objektima koji se zadržavaju čini jednu prostornu celinu.

Investitor namerava da sprovede preparcelaciju unutar kompleksa. Projektom preparcelacije koji je u pripremi definisana je jedna građevinska parcela (9882-1) i jedna rudarska parcela (9882-2).

U kompleksu će biti izgrađeni/ postavljeni sledeći objekti i uređaji:

Pogonski objekti, uređaji i oprema:

- Pogon proizvodnje kreča: skladište sirovine - silosi krečnjaka i uglja, peći - oprema na otvorenom,
- Međupogonsko skladište - silosi kreča - oprema na otvorenom,
- Pogon za mlevenje kreča,
- Pogon za hidrataciju kreča,
- Pogon za mlevenje krečnjaka,
- Skladište gotovih proizvoda - silosi kreča i silos krečnjaka - oprema na otvorenom,
- Skladište uglja,
- Sistem za tretman dimnog gasa - oprema na otvorenom,
- Sistem komprimovanog vazduha.

Prateći sadržaji i postrojenja:

- Trafostanica - oprema na otvorenom,
- NN Razvodno postrojenje,
- Upravna zgrada,
- Portirinica.

Opšte uređenje i saobraćaj:

- Vaga (kolska) - oprema na otvorenom,
- Ograde i kapije.

6.0 Planirani radovi na objektima i postrojenjima

Idejno rešenje predviđa radove nove gradnje u kompleksu Fabrike kreča „Zagrađe“ u cilju povećanja kapaciteta proizvodnje kreča. Opis tehnološkog procesa i opreme dat je u projektu tehnologije, koji čini sastavni deo ovog Idejnog rešenja.

Planirani objekti (zgrade, hale) su u većini slučajeva delovi postrojenja, koje je zapravo funkcionalna celina. U grafičkoj dokumentaciji je data granica postrojenja, u okviru koje su pozicionirani objekti i deo postrojenja na otvorenom. Opis objekata dat je u poglavlju 7 ovog dokumenta.

Opis zajedničkih sistema za sve objekte dat je u nastavku ovog poglavlja.

U grafičkoj dokumentaciji pojedinačnih objekata dati su objekti - zgrade. Prikaz njihovih površina dat je tabelarno u okviru grafičke i numeričke dokumentacije.

Parametri zauzetosti dati su na osnovu površine pod objektima (zgradama), odnosno površine koju zauzimaju delovi, ili cela postrojenja na otvorenom.

6.1 Sistem elektroenergetike

Za napajanje novog postrojenja je planirano je postavljanje nove paketne TS 10/0.4 kV sa dva transformatora od po 1250 kVA. Trafo stanica će se napajati iz distributivne TS 35/10 kV "Zagrađe" i imaće jednu dovodnu ćeliju, dve odvodne ćelije i dve trafo ćelije.

Na niskonaponskoj strani je predviđen NN razvod prema potrebama tehnologije, smešten u posebnom novom objektu. Objekat će se sastojati od prostorije za niskonaponski razvod i frekventne regulatore i prostorije za upravljačku opremu, sistem video nadzora.

Energetski kablovi vodiće se kroz namenske kablovske rovove, kablovskim mostovima i kroz zaštitne cevi. Signalni kablovi vodiće se na sličan način namenskim rutama.

Sistem uzemljenja sastojaće se od sistema uzemljenja opreme i sistema uzemljenja instrumentacije. Za građevinske objekte predviđena je direktna zaštita od atmosferskog pražnjenja, u skladu sa merodavnim propisima.

6.2 Sistem merenja, regulacije i upravljanja

Projektom je predviđen sistem MRU prema potrebama tehnologije sa svim neophodnim merenjima i izvršnim organima.

Sistem video nadzora koristiće se za nadgledanje tehnološki važnih pozicija.

6.3 Hidrotehničke instalacije

Za potrebe projekta predviđena je sledeća potrošnja vode:

1. Tehnološka voda će se koristiti za proces odsumporavanja dimnog gasa i za potrebe proizvodnje hidratisanog kreča. Za potrebe procesa odsumporavanja dimnog gasa potrebno je 150 m^3/h vode pritiska 0,2-0,3 MPa koja se koristi u zatvorenom sistemu. Za dopunu sistema potrebno je 2 m^3 vode dnevno koja će se obezbediti novim cevovodom pitke vode.
2. Pitka voda koristiće se u kancelarijskom radnom prostoru i higijenskim prostorijama. Pitka voda koristiće se u kancelarijskom prostoru i prostorijama za održavanje higijene i obezbediće se novim cevovodom pitke vode. Planirana potrošnja je Q = 20m3/h a zahtevani pritisak je 0.3 ～ 0.4MPa. Glavni distributivni cevovod biće DN100 podzemni cevovod od polietilena.
3. Protivpožarna voda koristiće se za unutrašnju i spoljašnju hidrantsku mrežu, koja će biti definisana u skladu sa zahtevima objekata i procesa na lokaciji.

Projektom je predviđena kišna kanalizacija i fekalna kanalizacija. Kolektorski šahtovi i slivnici raspoređeni su duž puteva za prikupljanje kišnice i potencijalno zauljenih voda, koje će se, nakon prečišćavanja u separatoru, ispustiti u postojeći spoljašnji sistem. Mesto ispuštanja kanalizacije u spoljašnji sistem biće određen naknadno.

Fekalna kanalizacija iz toaleta/mokrih čvorova smeštenih o objektima Upravne zgrade i Sekcije hidratacije biće sakupljena namenskim kolektorom do septičke jame u krugu Fabrike.

Voda koja se koristi u procesu odsumporavanja reciklira se i ne ispušta se izvan Fabrike.

Snabdevanje pitkom vodom obezbediće se iz vodovodnog sistema sela Donja Bela Reka i dopremiće se do lokacije postrojenja novim cevovodom do novog vodomernog šahta lociranog u krugu postrojenja, gde će bit ugrađen merač protoka za priključke pitke vode, tehnološke vode i protivpožarne vode.

Cevovod i šaht su predmet posebnog projekta, a granica projekta je na izlaznim priključcima vodomernog šahta koji nije predmet ovog projekta.

7.0 Tehnički opis građevinskih objekata

7.1 Opšti podaci

Prema potrebama tehnologije rada, a imajući u vidu klimatske uslove na lokaciji, tehnološke celine-Sekcije su smeštene na otvorenom prostoru ili u zatvorenim zgradama, koje su prilagođene potrebama bezbednog transporta i unutrašnjeg saobraćaja, zaštite od požara, hidroizolacije, antikorozivne zaštite, izolacije, osvetljenja, provetrenosti i zaštite od buke.

Fasade objekata prilagođene su lokalnim klimatskim uslovima, uslovima radne sredine i energetske efikasnosti.

Konstruktivni sistemi objekata su skeletni - čelični kod objekata tehnoloških postrojenja, odnosno armiranobetonski kod upravne zgrade. Pogonske zgrade koriste vrata i prozore od plastificiranog čelika, ulazna vrata od sendvič ploča od nerđajućeg čelika i vrata otporna na požar u zonama sa različitim funkcijama. Prozori su planirani od plastificiranih čeličnih profila i zastakljeni su termopan staklom. Kod objekata koji nemaju uslove energetske efikasnosti, vrata i prozori će biti od plastificiranih čeličnih profila bez termoprekida.

Sve unutrašnje finalne obloge podova, zidova i plafona biće u skladu sa namenom prostora, specifičnim uslovima radne sredine i potrebnom vatrootpornošću.

Lokacija, količina, širina i evakuacioni razmak hodnika, stepenice i bezbednost u zgradi, kao i raspored i rad opreme, zadovoljiće sve zahteve bezbedne evakuacije propisane projektnim pravilnikom.

Projektovanje antikorozivne zaštite omogućava zaštitu zgrade od gasa i tečnosti koji su umereno ili jako korozivni, kao i zaštitu od korozije izazvane atmosferskim prilikama.

Pri projektovanju uzeće u obzir različiti antikorozivnu zaštitu zavisno od različitih delova i različitih objekata.

7.2 Opis konstruktivnih rešenja objekata

Opis konstruktivnih rešenja objekata sledi:

7.2.1 Upravna zgrada

Objekat je označen je sa „0203“ na situaciji br. 0328-IDR-01-03-01.

Zgrada je spratnosti P+1. Osnova zgrade je dimenzija 14.48x27.48m, ukupne visine 12.07m, BRGP cca 793.5m^2. Zgrada je zidani objekat. Konstruktivni sistem je skeletni, armiranobetonski, utemeljen na temeljima samcima.

Međuspratna konstrukcija je AB ploča. Ispuna zidova je od giter bloka sa termoizolacionim slojem. Predviđen je termoizolovan kosi krov, sa potrebnim slojem za pad. Prozori i vrata su od plastificiranog čelika, PVC-a (opc. aluminijuma) sa termopan staklom. Sve finalne obrade površina u skladu sa namenom prostora i potrebama radne sredine. Za objekat su predviđene sve neophodne instalacije.

Upravna zgrada ima jedan glavni i dva bočna ulaza sa zapadne strane. Dodatni direktni ulaz na prvi sprat sa zapadne strane objekta opremljen je spoljnim protivpožarnim stepenicama. Unutar objekta postoji jedno glavno stepenište koje povezuje oba nivoa. U prizemlju zgrade smeštena je svlačionica sa kupatilima sa direktnim pristupom spolja. Na oba nivoa objekta

nalaze se kancelarije, sobe za sastanke i mokri čvorovi. U prizemlju zgrade smeštena je laboratorija.

Odvodnjavanje krova je preko slivnika / rigole i vidnih olučnih vertikala.

Pristup objektu moguć je sa platoa sa čeone-južne strane.

7.2.2 Portirnica

Objekat je označen je sa „0302“ na situaciji br. 0328-IDR-01-03-01.

Objekat je spratnosti P+0. Osnova zgrade je dimenzija 5.0×7m, visina je 3,5m, a visina slemena je 4m, površine 36.0m^2. Zgrada je zidana sa trakastim temeljima i betonskim krovom. Ispuna zidova je od giter bloka. Zgrada je opremljena jednim ulazom za osoblje i sastoji se od dve prostorije – prostorije za portira na dužnosti i prostorije za odmor.

7.2.3 Zgrada niskonaponskog postrojenja

Objekat je označen sa „0202“ na situaciji br. 0328-IDR-01-03-01.

Objekat je spratnosti P+0. Osnova zgrade je dimenzija 14×7m, visina plafona je 4.8m,visina slemena je 7m a površine 98m^2. Zgrada je čelične konstrukcije sa temeljima samcima, spoljni zid zgrade je sa ispunom od giter bloka. Objekat se sastoji od dve prostorije za smeštaj opreme, jednu prostoriju za smeštaj elektroenergetske opreme i jednu prostoriju za smeštaj merno-regulacione opreme, i ima dva ulaza za osoblje.

Odvodnjavanje krova je preko slivnika / rigole i vidnih olučnih vertikala.

7.2.4 Zgrada Sekcije za mlevenje kreča

Objekat je označen je sa „0111“ na situaciji br. 0328-IDR-01-03-01.

Objekat je spratnosti P+0. Osnova zgrade je dimenzija 14.0×26.5m, visina je 15.9m, površine 371m^2. Zgrada je čelične konstrukcije sa temeljima samcima, spoljni zid zgrade sa čeličnom konstrukcijom i sa ispunom od giter bloka sa termoizolacionim slojem do visine 1.20 m, a ostatak čine sendvič paneli. Objekat se sastoji od dve prostorije: glave hale za ugradnju opreme i manje prostorije za operatera. Objekat ima dva ulaza za vozila. Svaka od vrata opremljena su i ulazom za osoblje. Visina plafona u prostorijama je 3m. Ispuna zida prostorija je od giter bloka u visini prostorije.

Objekat je opremljen mosnom dizalicom nosivosti 5t.

7.2.5 Zgrada Sekcije za hidrataciju kreča

Objekat je označen je sa „0112“ na situaciji br. 0328-IDR-01-03-01.

Objekat je spratnosti P+0. Osnova zgrade je dimenzija 14.0×36m, visina je 12.20m, površine 510m2. Zgrada je čelične konstrukcije sa temeljima samcima, spoljni zid zgrade sa čeličnom konstrukcijom i sa ispunom od giter bloka do visine 1.20 m, a ostatak čine sendvič paneli. Objekat ima dva ulaza za vozila. Svaka od vrata opremljena su i ulazom za osoblje. Objekat se sastoji od prostorije za smeštaj opreme i tri manje prostorije - toaleta, magacina i kancelarije. Sve tri prostorije imaju zaseban ulaz spolja. Visina plafona u prostorijama je 3m. Ispuna zida prostorija je od giter bloka u visini prostorije.

Objekat je opremljen mosnom dizalicom nosivosti 5t.

7.2.6 Zgrada Sekcije za mlevenje krečnjaka

Objekat je označen je sa „0113“ na situaciji br. 0328-IDR-01-03-01.

Objekat je spratnosti P+0. Osnova zgrade je dimenzija 14.0×17m, visina je 15.90m, površine 238m^2. Zgrada je čelične konstrukcije sa temeljima samcima, spoljni zid zgrade je sa ispunom od giter bloka do visine 1.20 m, a ostatak čine sendvič paneli. Objekat se sastoji od dve prostorije: glave hale za ugradnju opreme i manje prostorije za operatera. Objekat ima jedan ulaz za vozila, sa vratima opremljenim i ulazom za osoblje. Visina plafona u prostoriji za operatera je 3m. Ispuna zida prostorije je od giter bloka u visini prostorije.

Objekat je opremljen mosnom dizalicom nosivosti 5t.

7.2.7 Zgrada Sekcije komprimovanog vazduha

Objekat je označen sa „0117“ na situaciji br. 0328-IDR-01-03-01.

Objekat je spratnosti P+0. Osnova zgrade je dimenzija 6.5×3.7m, visina je 4.2m, površine 31.4m^2. Zgrada je čelične konstrukcije sa temeljima samcima, spoljni zid zgrade je sa ispunom od giter bloka do visine 1.20 m, a ostatak čine sendvič paneli. Objekat se sastoji od jedne prostorije za smeštaj opreme i ima jedan ulaz za osoblje.

7.2.8 Skladište uglja

Objekat je označen sa „0115“ na situaciji br. 0328-IDR-01-03-01.

Objekat je spratnosti P+0. Osnova zgrade je dimenzija 37.3×17.2m, visina je 16.27m, površine 656.0m^2. Spoljni zid zgrade je armiranobetonski do visine 3 m, a ostatak čine sendvič paneli. Objekat se sastoji od jedne prostorije. Objekat ima dva ulaza za vozila. Svaka od vrata opremljena su i ulazom za osoblje.

Odvodnjavanje krova je preko slivnika / rigole i vidnih olučnih vertikala.

7.2.9 Silosi uglja

Svaki od dva silosa je dimenzija 4m×4m×8m, a elevacija vrha silosa je 12,52m. Silosi su oslonjeni pomoću noseće čelične konstrukcije na temelje samce. Postavljeni su na otvorenom, na lokaciji označenoj sa „0108“ na situaciji br. 0328-IDR-01-03-01.

7.2.10 Silosi krečnjaka

Svaki od dva silosa je dimenzija 4m×5m×8m, a elevacija vrha silosa je 12,5m. Silosi su oslonjeni pomoću noseće čelične konstrukcije na temelje samce. Postavljeni su na otvorenom, na lokaciji označenoj sa „0108“ na situaciji br. 0328-IDR-01-03-01.

7.2.11 Silosi kreča

Svaki od dva silosa je prečnika 6m, a elevacija vrha silosa je 20,3m. Silosi su oslonjeni pomoću noseće čelične konstrukcije na temelje samce. Postavljeni su na otvorenom, na lokaciji označenoj sa „0110“ i „0114“ na situaciji br. 0328-IDR-01-03-01.

7.2.12 Peći krečnjaka

Peći krečnjaka: Svaka od dve peći je samostojeća oprema, prečnika 7.7. m , a elevacija vrha peći je 49m. Tehnološki i konstruktivni elementi peći predstavljaju jedinstveno rešenje isporučioca opreme, a postavljeni su na namenske temelje. Postavljene su na otvorenom, na lokaciji označenoj sa „0108“ na situaciji br. 0328-IDR-01-03-01. Pristup radnim površinama omogućen je pomoću pristupnih platformi i merdevina.

7.2.13 Temelji samostojeće opreme

Oprema je postavljena na lokaciji označenoj sa označena je sa „0116“ a trafostanica na lokaciji „0201“ na situaciji br. 0328-IDR-01-03-01.

Temelji samostojeće opreme, uključujući i paketnu trafostanicu TS 10/0.4kV, za sve pojedinačne elemente opreme su AB konstrukcije; oslonci cevovoda su čelične konstrukcije sa AB temeljima. Kolona za odsumporavanje je visine 15m (3,6m prečnika), a dimnjak je čelični, visine 9m (1,8m prečnika), sa AB temeljem.

7.3 Dispozicija tehnoloških celina-Sekcija i objekata fabrike

Raspored objekata i opreme unutra kruga fabrike prilagođen je potrebama tehnologije i optimalan je imajući u vidu proces i kretanje materijala prema funkcionalnim celinama. Takođe je usklađen sa potrebama bezbednog i efikasnog rada.

Prema potrebama tehnologije, a u cilju optimalnog iskorišćenja postojeće konfiguracije terena, planira se izgradnja većine objekata na platou planirane elevacije 201,9m (postojeći teren varira 201.4 ~ 202.1m) a Sekcija za mlevenje krečnjaka biće smeštena na manjem platou planirane elevacije 216.0m (postojeći teren varira 214 ~ 230m) koji je smešten severoistočno i biće uređen za potrebe projekta. Upravna zgrada i portirnica biće locirane južno u odnosu na pogon.

Ukupna površina parcele koja se koristi za potrebe projekta je 18,300m2.

Temelj zgrade postrojenja za hidrataciju kreča nalazi na 22,3m udaljenosti mereno upravno na osu najbližeg, ujedno i krajnjeg koloseka, te time zadire u infrastrukturni pojas postojeće železničke pruge.

Budući da je zgrada predviđena za smeštaj opreme i uređaja za tehnološki proces hidratacije kreča koji tokom svog rada proizvode značajan nivo buke i vibracije, posebnim aktom o bezbednosti biće uređen način rada i boravka operatera u Objektu uz primenu ličnih zaštitnih sredstava.

Uzevši u obzir navedeni značajno veliki štetni uticaj uzrokovan radom postrojenja, štetni uticaj blizine železničkog saobraćaja je zanemarljiv, te smatramo da, zbog udaljenosti železničkog saobraćaja manjoj za 2,7m od zakonom predviđene vrednosti od 25m, nema osnova da bude uzrok eventualnih oštećenja Objekta ili uticaja na bezbednost i zdravlje operatera u Objektu.

Takođe se projektom planira izgradnja fizičke barijere - ograde prema pružnom prelazu, prema uslovima koje je propisala "Infrastruktura Železnice Srbije" a.d., koja će bit postavljena ne bliže od 8m od osovine koloseka i van granice železničkog zemljišta, čime se otklanja još jedan od eventualno mogućih štetnih uticaja železničkog saobraćaja u vidu propisne fizičke zaštite lica i objekata.

Na osnovu navedenog, zaključuje se da ne postoji štetan uticaj železničkog saobraćaja na objekat postrojenja za hidrataciju kreča.

7.4 Zaštita od požara

Idejnim rešenjem za Grupu objekata u okviru Fabrike kreča "Zagrađe" na KP, KO Donja Bela Reka, Opština Bor, koja je predmet projektovanja, su predviđene sve propisane mere zaštite od požara, čime su ispunjeni osnovni zahtevi zaštite u slučaju dejstva požara.

Objekti su adekvatno locirani i udaljeni međusobno i od susednih objekata, kako onih koji su predmet projektovanja, tako i od postojećih objekata Fabrike koji nisu predmet ovog Idejnog rešenja.

Za konstruktivne elemente objekata je predviđen stepen otpornosti prema požaru u skladu sa vrstom i namenom pojedinačnih objekata, u skladu sa odgovarajućim propisima, čime je omogućeno da se sačuva potrebna nosivost konstrukcije objekta u određenom vremenskom periodu.

Objekti su podeljeni na požarne sektore, na taj način što će pojedinačni objekti ili grupe tehnološki povezanih objekata činiti zasebne požarne sektore, a takođe se u okviru pojedinačnih objekata prostorije specijalnih namena izdvajaju u zasebne požarne sektore, dok se za ostale prostorije pojedinačnih objekata predviđa grupno požarno odvajanje.

Predviđena je sigurna i bezbedna evakuacija ljudi, odnosno njihovo spasavanje. Broj, položaj i propusna moć evakuacionih izlaza i puteva su predviđeni naspram planiranog broja osoba u objektima i omogućena je bezbedna i sigurna evakuaciju u vremenu za koje požar i njegovi produkti sagorevanja ne mogu ugroziti vitalne funkcije ljudi, a svi konstruktivni elementi objekta ostaju stabilni.

Na evakuacionim putevima neće biti ugrađenih materijala koji su gorivi ili potpomažu gorenje. Na putevima evakuacije unutar objekata će biti postavljene odgovarajuće protivpanične svetiljke, postavljene na koridorima evakuacije, u hodnicima, na stepeništima i na evakuacionim izlazima.

Predviđene su odgovarajuće saobraćajnice za pristup vatrogasnog vozila do svih objekata u skladu sa zahtevima Pravilnika o tehničkim normativima za pristupne puteve, okretnice i uređene platoe za vatrogasna vozila u blizini objekta povećanog rizika od požara (»Službeni list SRJ«, broj 8/95).

Za proizvodne objekte predviđeni su tasteri za nužno zaustavljanje pogona tj. isključenje električne energije u slučaju hitnosti.

Za Grupu objekata u okviru Fabrike kreča "Zagrađe", koja je predmet projektovanja, predviđa se:

- hidrantska mreža za zaštitu objekata, odgovarajućeg kapaciteta. Hidrantska mreža će obuhvatiti spoljnu i unutrašnju hidrantsku mrežu. Unutrašnji hidranti će biti postavljeni tako da se mlazom vode može pokrivati svaka tačka prostora. Spoljni hidranti će biti na propisanom rastojanju od objekata i raspoređeni tako da se mogu koristiti, bez obzira na pravac vetra.
- sistem za automatsko otkrivanje i dojavu požara, koji će obuhvatiti ručne javljače požara i alarmne sirene za pojedine objekte, kao i automatske javljače požara za pojedine prostorije objekata, u zavisnosti od njihove namene.
- mobilna PP oprema za gašenje početnih požara. Predviđeni su prenosni i prevozni protivpožarni aparati za gašenje požara, odgovarajućeg tipa u zavisnosti od namene objekata i materija/materijala prisutnih u pojedinačnim objektima.

Pored navedenog, za Grupu objekata u okviru Fabrike kreča "Zagrađe", koja je predmet projektovanja, idejnim rešenjem električnih instalacija i opreme, predviđena je gromobranska zaštita, odgovarajuće uzemljenje i izjednačenje potencijala.

Odgovorni Projektant

Tatjana Jošić, dipl.inž.arh.
Licenca br: 300 H831 09

Ovaj dokument sadrži informacije koje pripadaju LUDAN Engineering-u i može se koristiti samo u svrhu za koju je i izdat. Nije dozvoljeno njegovo kopiranje, umnožavanje, distribucija trećim licima, ili bilo kakvo korišćenje informacija sadržanih u njemu, delimično ili u celini, bez prethodne pisane saglasnosti LUDAN Engineering-a.

1.7 Grafička dokumentacija

Projekat br : 0328/20

Objekat : Grupa objekata u okviru Fabrike kreča "Zagrađe" na KP 9882, KO Donja Bela Reka, Opština Bor

Naziv i oznaka dela projekta : 1 - Projekat arhitekture

Broj dokumenta : 0328-IDR-1-03-00

Rev.	Datum izdavanja	Opis Revizije	Uradio	Kontrolisao	Odobrio	Overa Klijenta
0	Septembar 2021	Odobreno od investitora	TJ	DD	MM	

R.Br.	Naziv dokumenta	Broj dokumenta	Listova
1.7.1.	Situacioni plan Fabrike kreča - postojeće stanje	0328-IDR-1-03-01	1
1.7.2.	Situacioni plan Fabrike kreča – preparcelacija	0328-IDR-1-03-02	1
1.7.3.	Situacioni plan Fabrike kreča - novoprojektovano stanje	0328-IDR-1-03-03	1
1.7.4.	Objekat sekcije mlevenja kreča	0328-IDR-1-03-04	2
1.7.5.	Objekat sekcije hidratacije kreča	0328-IDR-1-03-05	2
1.7.6.	Objekat sekcije mlevenja krečnjaka	0328-IDR-1-03-06	2
1.7.7.	Objekat skladišta uglja	0328-IDR-1-03-07	2
1.7.8.	Objekat sekcije komprimovanog vazduha	0328-IDR-1-03-08	1
1.7.9.	Objekat NN postrojenja	0328-IDR-1-03-09	1
1.7.10.	Upravna zgrada	0328-IDR-1-03-10	2
1.7.11.	Portirnica/ Ograda i kapija	0328-IDR-1-03-11	1

GRANICA CRTEŽA

SITUACIONI PLAN

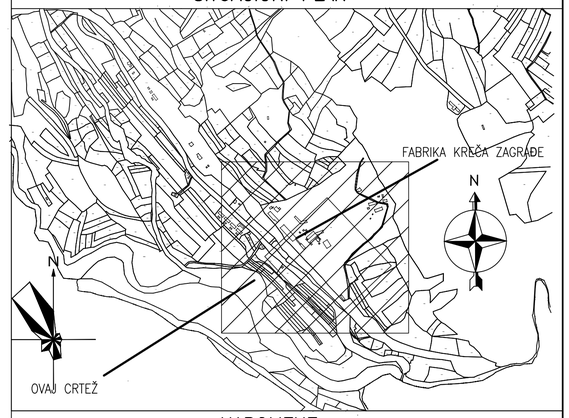

NAPOMENE

1. Podloga za ovaj crtež je grafička dokumentacija Urbanističkog projekta za potrebe urbanističko – tehničke razrade privredno – industrijskog kompleksa "Zagrađe" u Boru.

LEGENDA

- GRANICA URBANISTIČKOG PROJEKTA
- KATASTARSKO STANJE
- KATASTARSKI OBJEKTI
- FAKTIČKO STANJE
- POTPORNI ZID
- TUNEL
- Transportni sistem – ruši se
- DRŽAVNI PUT IIA REDA BROJ 165
- ZAŠTITNI POJAS DRŽAVNOG PUTA
- ŽELEZNIČKA PRUGA BOR – ZAJEČAR
- PRUŽNI POJAS
- INFRASTRUKTURNI POJAS
- ZAŠTITNI PRUŽNI POJAS
- Dalekovod 35 kV
- Zaštitni pojas dalekovoda 35 kV
- Tehnička voda
- Hidrant postojeći
- Kanalizacija
- Vodovod pijače vode
- RUDARSKO PODRUČJE VAN OBUHVATA URBANISTIČKOG PROJEKTA
- POSTOJEĆI OBJEKTI u zoni rudarstva
- Betonski rezervoar tehničke vode
- TRAFOSTANICA 35/10kV postojeća

POSTOJEĆI OBJEKTI u zoni izgradnje (3)

1	Upravna zgrada, kupatilo i kotlarnica
2	Proizvodna hala i magacin hidratisanog kreča
3	Radionica za održavanje vozila
4	Magacin ulja
5	Elektro radionica
6	Istovarna stanica br.1
7	Bunker za kamene agregate za AF1.2 peći

POSTOJEĆI OBJEKTI za rušenje (X)

1	Hidratizacija
2	Silosi za gotov komadni kreč
3	Portirnica
4	Istovarna stanica br.2
5	Zgrada starog elevatora
6	AF1 – peć za pečenje kreča
7	AF2 – peć za pečenje kreča
8	Kontrolna soba
9	Silos granulisanog krečnjaka
10	Gasogeneratori, prihvatni bunkeri za kameni agregat za peći
11	F peći
12	Trafostanica 10/0,4kV

0 10 50 100

1:1000m

Rev.	Odgovorni projektant	Projektant saradnik	Kontrola	Datum	Opis revizije
0	T. Jošić	T.Rakojević	M.Milićević	09.2021.	Odobreno od Investotira
D	T. Jošić	T.Rakojević.	M.Milićević	09.2021.	Za urbanistički projekat
C	T. Jošić	T.Rakojević	M.Milićević	03.2021.	Za urbanistički projekat

ZIJIN SERBIA ZIJIN COPPER DOO BOR

Beograd Engineering Technology Group Co., Ltd.

Ovaj dokument sadrži informacije koje pripadaju LUDAN Engineering-u. i može se koristiti samo u svrhu za koju je i izdat. Nije dozvoljeno njegovo kopiranje, umnožavanje, distribucija trećim licima, ili bilo kakvo korišćenje informacija sadržanih u njemu, delimično ili u celini, bez prethodne pisane saglasnosti LUDAN Engineering-a.

	Ime i prezime	Potpis	Datum
Odgovorni projektant	T. Jošić 300 H831.09		09.2021.
Projektant saradnik	T.Rakojević		09.2021.
Kontrola	M.Milićević		09.2021.
Odobrio	M.Milićević		09.2021.

LUDAN *Engineering d.o.o.*
11040 Beograd, Kozjačka 2
Tel/fax: 381 11 2653 718
Email: office@ludan.rs
Web:www.ludan.rs

Projekat br:	0328/20
Investitor:	SERBIA ZIJIN COPPER d.o.o. Đorđa Vajferta 29, 19 210 Bor
Razmera:	1:1000
Objekat:	Grupa objekata u okviru Fabrike kreča „Zagrađe"
Tehn.dok:	IDR
Projekat:	Povećanje kapaciteta Fabrike kreča „Zagrađe" u vlasništvu kompanijeSerbia Zijin Copper d.o.o. 1 - Projekat arhitekture
Naziv crteža:	1.7.1 - Situacija Fabrike kreča Postojeće stanje
Broj crteža:	0328.1-IDR-1-03-01
List: 1/1	A1 (594x841)
Rev: 0	

GRANICA CRTEŽA

GRANICA CRTEŽA

GRANICA CRTEŽA

GRANICA CRTEŽA

SITUACIONI PLAN

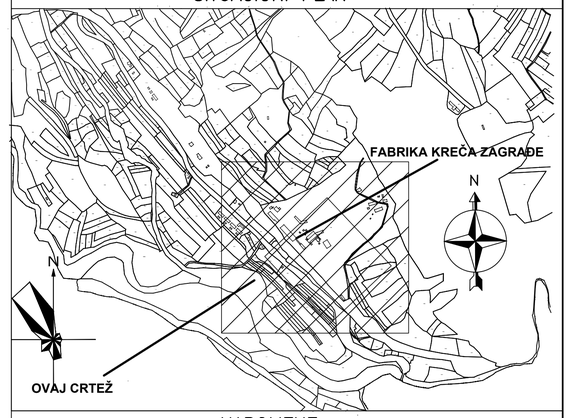

NAPOMENE

1. Podloga za ovaj crtež je grafi ka dokumentacija Urbanisti kog projekta za potrebe urbanisti ko - tehni ke razrade privredno - industrijskog kompleksa "Zagrađe" u Boru.

LEGENDA

- GRANICA URBANISTIČKOG PROJEKTA
- KATASTARSKO STANJE
- FAKTIČKO STANJE
- OBUHVAT DELA K.P. BROJ 11350/1 KO Donja Bela Reka pružni prelaz
- OBUHVAT DELA K.P. BROJ 11404 KO Donja Bela Reka priključak na državni put
- PREDLOG PREPARCELACIJE/ GRAĐEVINSKA PARCELA priv.-ind. kompleksa Zagrađe ≈ 37649m2:
- UDEO K.P. BROJ 9882 KO Donja Bela Reka ≈ 37649m2
- 4 PRELIMINARNA KOORDINATA TAČKE PARCELACIJE

OZNAKA	Y	X
1	7598200.45	4876964.89
2	7598196.13	4876973.02
3	7598194.32	4876979.37
4	7598192.97	4876988.30
5	7598189.63	4876993.85
6	7598187.60	4876997.99
7	7598185.33	4876999.87
8	7598182.27	4877001.53
9	7598177.32	4877003.05
10	7598174.14	4877004.35
11	7598169.13	4877007.13
12	7598162.84	4877011.22
13	7598155.30	4877015.12
14	7598137.80	4877034.91
15	7598129.76	4877040.79
16	7598120.24	4877046.23
17	7598113.41	4877053.61
18	7598105.19	4877063.68
19	7598101.91	4877068.67
20	7598097.97	4877077.26
21	7598083.63	4877081.39
22	7598078.87	4877083.21
23	7598075.74	4877084.07
24	7598052.87	4877090.31
25	7598037.84	4877107.05
26	7598031.44	4877108.01
27	7598025.04	4877110.23
28	7598010.08	4877126.14
29	7598002.76	4877132.77

0 10 50 100

1:1000m

Rev.	Odgovorni projektant	Projektant saradnik	Kontrola	Datum	Opis revizije
0	T. Jošić	T.Rakojević	M.Milićević	09.2021.	Odobreno od Investotira
D	T. Jošić	T.Rakojević	M.Milićević	09.2021.	Za urbanistički projekat
C	T. Jošić	T.Rakojević	M.Milićević	03.2021.	Za urbanistički projekat

ZiJin 紫金矿业集团金铜矿有限公司 SERBIA ZIJIN COPPER DOO BOR

中铁铁地工程技术集团有限公司 Sinohydropower Engineering Technology Group Co., Ltd.

Ovaj dokument sadrži informacije koje pripadaju LUDAN Engineering-u, i može se koristiti samo u svrhu za koju je i izdat. Nije dozvoljeno njegovo kopiranje, umnožavanje, distribucija trećim licima, ili bilo kakvo korišćenje informacija sadržanih u njemu, delimično ili u celini, bez prethodne pisane saglasnosti LUDAN Engineering-a.

	Ime i prezime	Potpis	Datum
Odgovorni projektant	T. Jošić 300 H531 09		09.2021.
Projektant saradnik	T.Rakojević		09.2021.
Kontrola	M.Milićević		09.2021.
Odobrio	M.Milićević		09.2021.

Projekat br.: 0328/20

Investitor: SERBIA ZIJIN COPPER d.o.o. Đorđa Vajferta 29, 19.210 Bor

Razmera: 1:1000

Objekat: Grupa objekata u okviru Fabrike kreča „Zagrade"

Tehn.dok: IDR

Projekat: Povećanje kapaciteta Fabrike kreča „Zagrade" u vlasništvu kompanijeSerbia Zijin Copper d.o.o. 1 - Projekat arhitekture

Naziv crteža: 1.7.2 - Situacija Fabrike kreča Preparcelacija

Broj crteža: 0328.1-IDR-1-03-02

List: 1/1

A1 (594x841)

Rev: 0

LUDAN Engineering d.o.o.
11040 Beograd, Kozjačka 2
Tel/fax: 381 11 2653 718
Email: office@ludan.rs
Web:www.ludan.rs

SITUACIONI PLAN

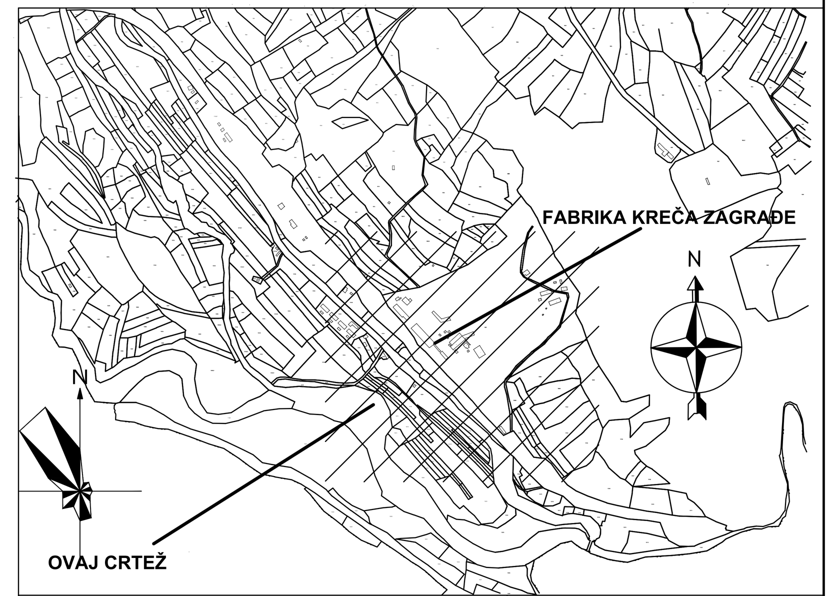

NAPOMENE

1. Podloga za ovaj crtež je grafička dokumentacija Urbanističkog projekta za potrebe urbanističko – tehničke razrade privredno – industrijskog kompleksa "Zagrađe" u Boru.

LEGENDA

- GRANICA URBANISTIČKOG PROJEKTA
- KATASTARSKO STANJE
- KATASTARSKI OBJEKTI
- FAKTIČKO STANJE
- OBUHVAT IDEJNOG REŠENJA
- PREDLOG PARCELACIJE
- POTPORNI ZID
- TUNEL
- Transportni sistem - ruši se
- DRŽAVNI PUT IIA REDA BROJ 165
- ZAŠTITNI POJAS DRŽAVNOG PUTA
- ŽELEZNIČKA PRUGA BOR - ZAJEČAR
- PRUŽNI POJAS
- INFRASTRUKTURNI POJAS
- ZAŠTITNI PRUŽNI POJAS
- INTERNE SAOBRAĆAJNICE
- UREĐENO ZELENILO U KOMPLEKSU
- TS Trafostanica 10/0.4kV
- Dalekovod 35 kV
- Zaštitni pojas dalekovoda 35 kV
- Tehnička voda
- Hidrant postojeći
- Kanalizacija
- Vodovod pijaće vode
- ZONA ZA BUDUĆU IZGRADNJU unutar kompleksa
- RUDARSKO PODRUČJE VAN OBUHVATA URBANISTIČKOG PROJEKTA
- POSTOJEĆI OBJEKTI u zoni rudarstva
- Betonski rezervoar tehničke vode
- TRAFOSTANICA 35/10kV postojeća
- Planirana saobraćajnica
- Regulaciona linija
- Građevinska linija za novu izgradnju
- Novi objekti
- Nova oprema na otvorenom

POSTOJEĆI OBJEKTI u zoni izgradnje (X)

1	Upravna zgrada, kupatilo i kotlarnica
2	Proizvodna hala i magacin hidratisanog kreča
3	Radionica za održavanje vozila
4	Magacin ulja
5	Elektro radionica
6	Istovarna stanica br.1
7	Bunker za kamene agregate za AF1.2 peći

NOVOPROJEKTOVANI OBJEKTI I POSTROJENJA xxxx

	Pogonski objekti	Položaj
0108	Sekcija proizvodnje kreča: skladište sirovine - silosi krečnjaka i uglja, peći - oprema na otvorenom	E9/F9
0110	Međupogonsko skladište - silosi kreča	E10
0111	Sekcija za mlevenje kreča	E10/E11
0112	Sekcija za hidrataciju kreča	G10/G11
0113	Sekcija za mlevenje krečnjaka	C12
0114	Skladište gotovih proizvoda - silosi kreča i silos krečnjaka - oprema na otvorenom	E11/F11
0115	Skladište uglja	E8/F8
0116	Sistem za tretman dimnog gasa - oprema na otvorenom	E9/E10
0117	Sistem komprimovanog vazduha	E9
	Prateći sadržaji i postrojenja	
0201	Trafostanica 10/0.4 kV	D10
0202	NN Razvodno postrojenje	E10
0203	Upravna zgrada	F13/F14
0204	Portirinica	G8
	Opšte uređenje i saobraćaj	
0301	Vaga (kolska) - nova oprema	G8
0302	Ograde i kapije - novi objekat	G8
0303	Nadstrešnica za nemotorizovana vozila - novi objekat	H8

0 10 50 100

1:1000m

Rev.	Odgovorni projektant	Projektant saradnik.	Kontrola	Datum	Opis revizije
0	T. Jošić	T.Rakojević	M.Milićević	09.2021.	Odobreno od Investotira
D	T. Jošić	T.Rakojević	M.Milićević	09.2021.	Za urbanistički projekat
C	T. Jošić	T.Rakojević	M.Milićević	03.2021.	Za urbanistički projekat

Regulaciona linija
Građevinska linija za novu izgradnju

ZIJIN
塞尔维亚紫金铜业有限公司
SERBIA ZIJIN COPPER DOO BOR

华诚博远工程技术集团有限公司
Huachengboyuan Engineering Technology Group Co., Ltd.

Ovaj dokument sadrži informacije koje pripadaju LUDAN Engineering-u, i može se koristiti samo u svrhu za koju je i izdat. Nije dozvoljeno njegovo kopiranje, umnožavanje, distribucija trećim licima, ili bilo kakvo korišćenje informacija sadržanih u njemu, delimično ili u celini, bez prethodne pisane saglasnosti LUDAN Engineering-a.

	Ime i prezime	Potpis	Datum
Odgovorni projektant	T. Jošić 300 H831 09		09.2021.
Projektant saradnik	T.Rakojević		09.2021.
Kontrola	M.Milićević		09.2021.
Odobrio	M.Milićević		09.2021.

LUDAN Engineering d.o.o.
11040 Beograd, Kozjačka 2
Tel/fax+381 11 2653 718
Email: office@ludan.rs
Web:www.ludan.rs

Projekat br: 0328/20

Investitor: SERBIA ZIJIN COPPER d.o.o. Đorđa Vajferta 29, 19 210 Bor

Razmera: 1:500

Objekat: Grupa objekata u okviru Fabrike kreča „Zagrađe“

Tehn.dok: IDR

Projekat: Povećanje kapaciteta Fabrike kreča „Zagrađe“ u vlasništvu kompanijeSerbia Zijin Copper d.o.o. 1 - Projekat arhitekture

Naziv crteža: 1.7.3 - Situacija Fabrike kreča Novoprojektovano stanje

Broj crteža: 0328.1-IDR-1-03-03 | List: 1/1 | A1++ (594x1682) | Rev: 0

br.objekta	0111
namena	Pogon za mlevenje kreča
spratnost	Pr
visina	14.36m
P bruto	388.64 m2
P neto	367.37 m2
konstrukcija	AB / čelična konstrukcija
fasada	sendvič paneli

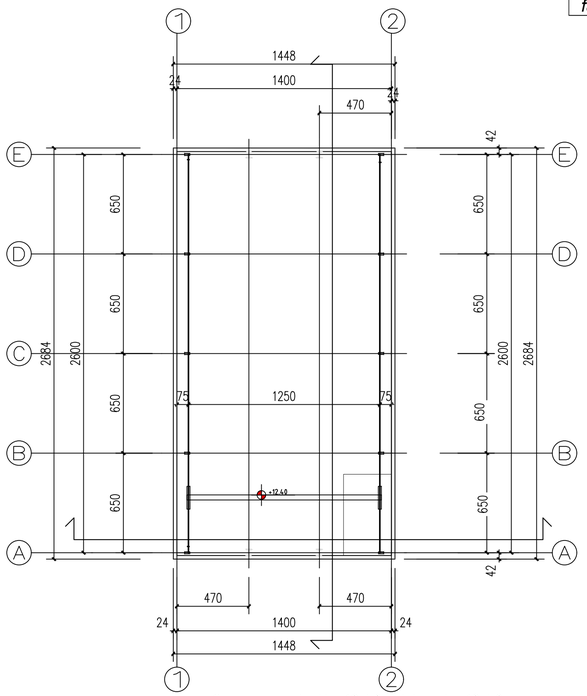

Osnova na koti +12.40 / level +12.40

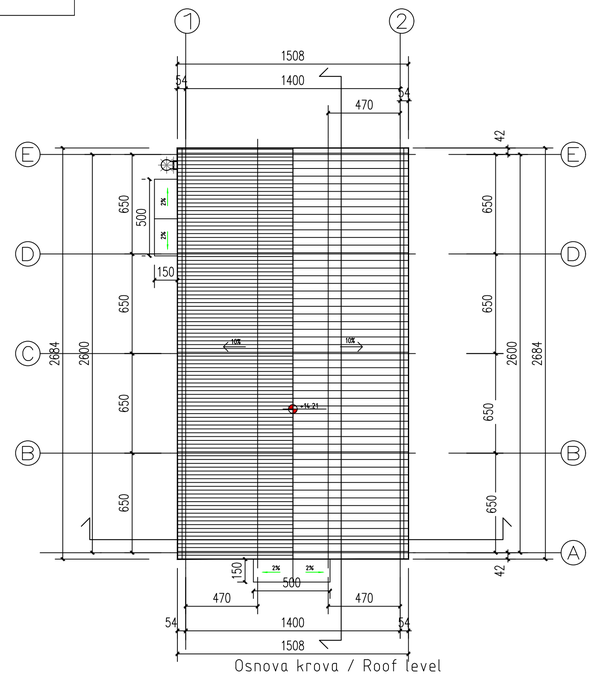

Osnova krova / Roof level

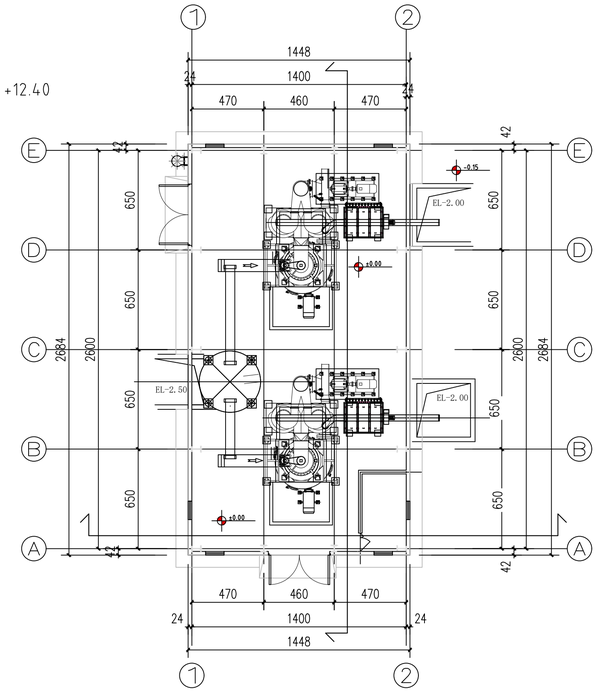

Osnova prizemlja ±0.00 / Ground floor ±0.00

SITUACIONI PLAN

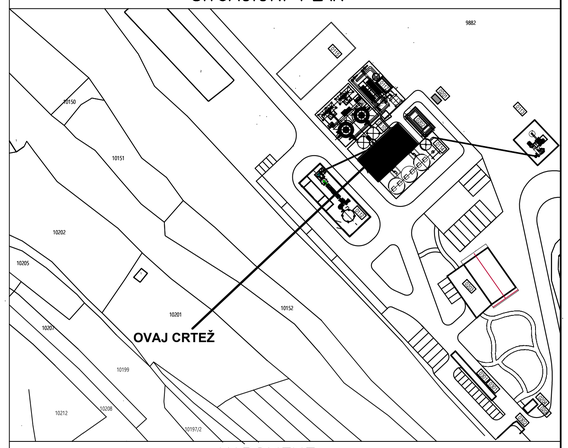

NAPOMENE

1. Sve dimenzije date su u milimetrima a elevacije su date u metrima.
2. Elevacije su date relativno u odnosu na kotu poda prizemlja koja je data kao ±0.00m. Apsolutne elevacije prikazane su na situaciji, crtež br. 0328-IDR-1-03-03.

LEGENDA

Br. objekta	0111
Namena	Pogon za mlevenje kreča
Spratnost	Pr
Visina	14.36m
P bruto	388.64 m^2
P neto	367.37m^2
Konstrukcija	AB/čelična konstrukcija
Fasada	Sendvič paneli

M. Jovanti

Rev.	Odgovorni projektant	Projektant saradnik	Kontrola	Datum	Opis revizije
0	T. Jošić	T.Rakojević	M.Milićević	09.2021.	Odobreno od Investotira
D	T. Jošić	T.Rakojević	M.Milićević	09.2021.	Za urbanistički projekat
C	T. Jošić	T.Rakojević	M.Milićević	03.2021.	Za urbanistički projekat

ZiJin
SERBIA ZIJIN COPPER DOO BOR

中国有限公司
Sinoshanghai Engineering Technology Group Co., Ltd.

Ovaj dokument sadrži informacije koje pripadaju LUDAN Engineering-u, i može se koristiti samo u svrhu za koju je i izdat. Nije dozvoljeno njegovo kopiranje, umnožavanje, distribucija trećim licima, ili bilo kakvo korišćenje informacija sadržanih u njemu, delimično ili u celini, bez prethodne pisane saglasnosti LUDAN Engineering-a.

	Ime i prezime	Potpis	Datum
Odgovorni projektant	T. Jošić 300 H831 09		09.2021.
Projektant saradnik	T.Rakojević		09.2021.
Kontrola	M.Milićević		09.2021.
Odobrio	M.Milićević		09.2021.

Projekat br: 0328/20
Investitor: SERBIA ZIJIN COPPER d.o.o. Đorđa Vajferta 29, 19 210 Bor
Razmera: 1:1000
Objekat: Grupa objekata u okviru Fabrike kreča „Zagrađe"
Tehn.dok: IDR
Projekat: Povećanje kapaciteta Fabrike kreča „Zagrađe" u vlasništvu kompanijeSerbia Zijin Copper d.o.o. 1 - Projekat arhitekture
Naziv crteža: 1.7.4-11 - Objekti 4-0111 - Osnove
Broj crteža: 0328-IDR-1-03-00
List: 1/1
A1 (594x841)
Rev: 0

LUDAN Engineering d.o.o.
11040 Beograd, Kozjačka 2
Tel/fax: 381 11 2653 718
Email: office@ludan.rs
Web:www.ludan.rs

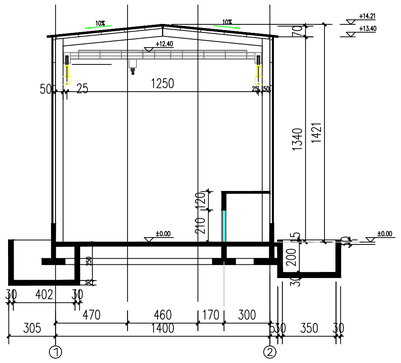

Presek A-A / Section A-A

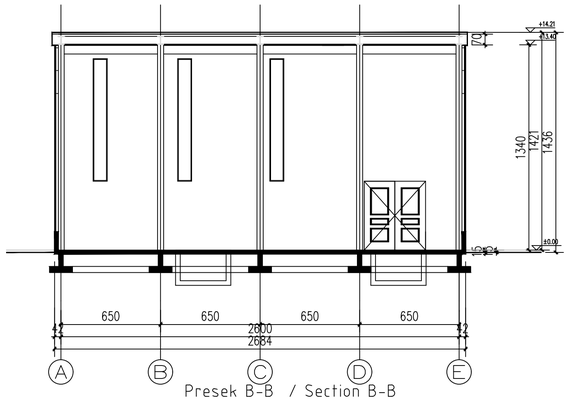

Presek B-B / Section B-B

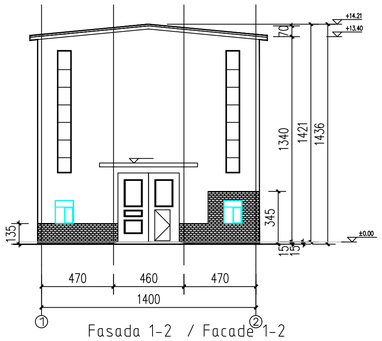

Fasada 1-2 / Facade 1-2

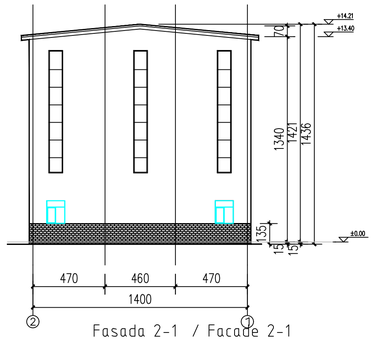

Fasada 2-1 / Facade 2-1

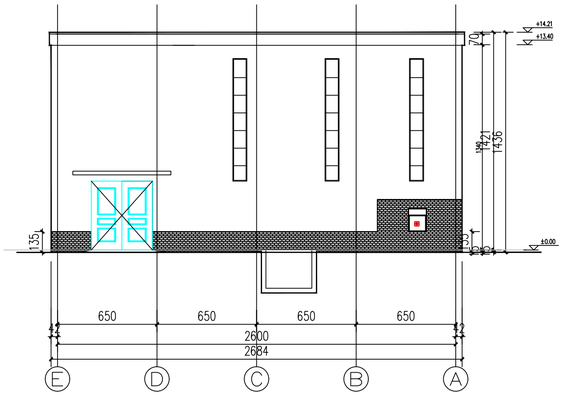

Fasada E-A / Facade E-A

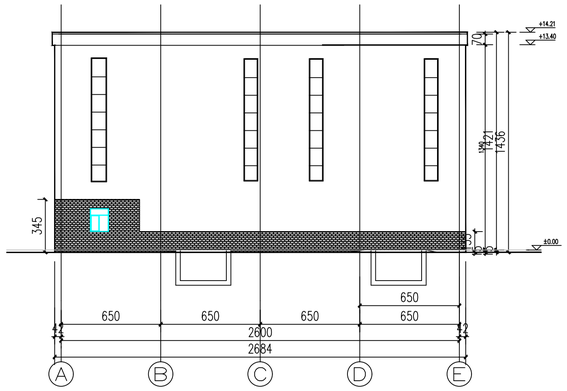

Fasada A-E / Facade A-E

SITUACIONI PLAN

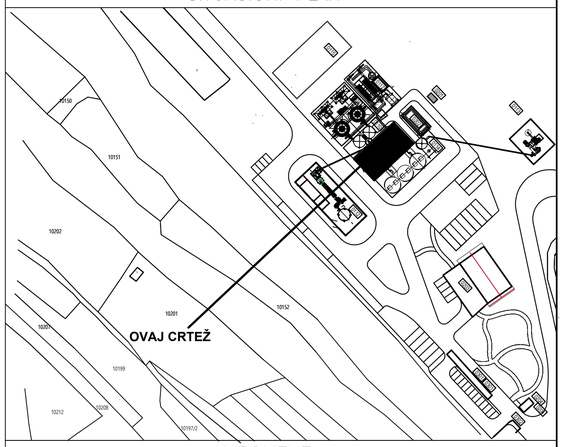

NAPOMENE

1. Sve dimenzije date su u milimetrima a elevacije su date u metrima.
2. Elevacije su date relativno u odnosu na kotu poda prizemlja koja je data kao ±0.00m. Apsolutne elevacije prikazane su na situaciji, crtež br. 0328-IDR-1-03-03.

LEGENDA

Br. objekta	0111
Namena	Pogon za mlevenje kreča
Spratnost	Pr
Visina	14.36m
P bruto	388.64 m²
P neto	367.37m²
Konstrukcija	AB/čelična konstrukcija
Fasada	Sendvič paneli

M. Jovanti

Rev.	Odgovorni projektant	Projektant saradnik	Kontrola	Datum	Opis revizije
0	T. Jošić	T.Rakojević	M.Milićević	09.2021.	Odobreno od Investotira
D	T. Jošić	T.Rakojević	M.Milićević	09.2021.	Za urbanistički projekat
C	T. Jošić	T.Rakojević	M.Milićević	03.2021.	Za urbanistički projekat

ZiJin
SERBIA ZIJIN COPPER DOO BOR

中诺博地工程技术集团有限公司
Zhongbo Engineering Technology Group Co., Ltd.

Ovaj dokument sadrži informacije koje pripadaju LUDAN Engineering-u, i može se koristiti samo u svrhu za koju je i izdat. Nije dozvoljeno njegovo kopiranje, umnožavanje, distribucija trećim licima, ili bilo kakvo korišćenje informacija sadržanih u njemu, delimično ili u celini, bez prethodne pisane saglasnosti LUDAN Engineering-a.

	Ime i prezime	Potpis	Datum
Odgovorni projektant	T. Jošić 300 H831 09		09.2021.
Projektant saradnik	T.Rakojević		09.2021.
Kontrola	M.Milićević		09.2021.
Odobrio	M.Milićević		09.2021.

LUDAN Engineering d.o.o.
11040 Beograd, Kozjačka 2
Tel/fax: 381 11 2653 718
Email: office@ludan.rs
Web:www.ludan.rs

Projekat br: 0328/20	Investitor: SERBIA ZIJIN COPPER d.o.o. Đorđa Vajferta 29, 19 210 Bor		Razmera: 1:1000
Objekat:	Grupa objekata u okviru Fabrike kreča „Zagrađe"		Tehn.dok: IDR
Projekat:	Povećanje kapaciteta Fabrike kreča „Zagrađe" u vlasništvu kompanijeSerbia Zijin Copper d.o.o. 1 - Projekat arhitekture		
Naziv crteža:	1.7.4-11 - Objekti 4-0111 - Fasade		
Broj crteža: 0328-IDR-1-03-00	List: 1/1	A1 (594x841)	Rev: 0

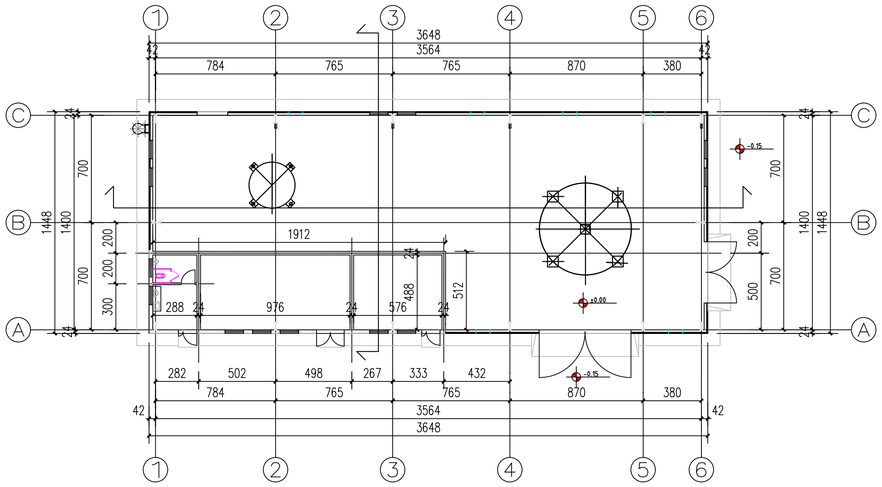

Osnova prizemlja ±0.00 / Ground floor ±0.00

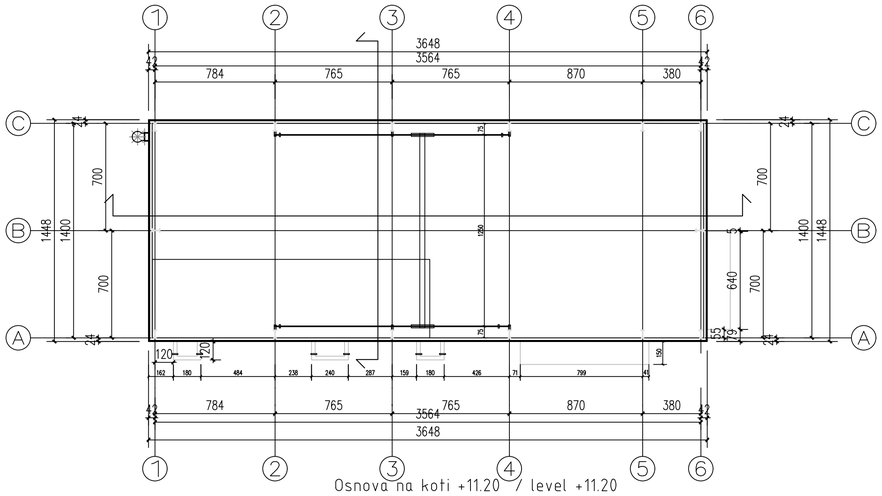

Osnova na koti +11.20 / level +11.20

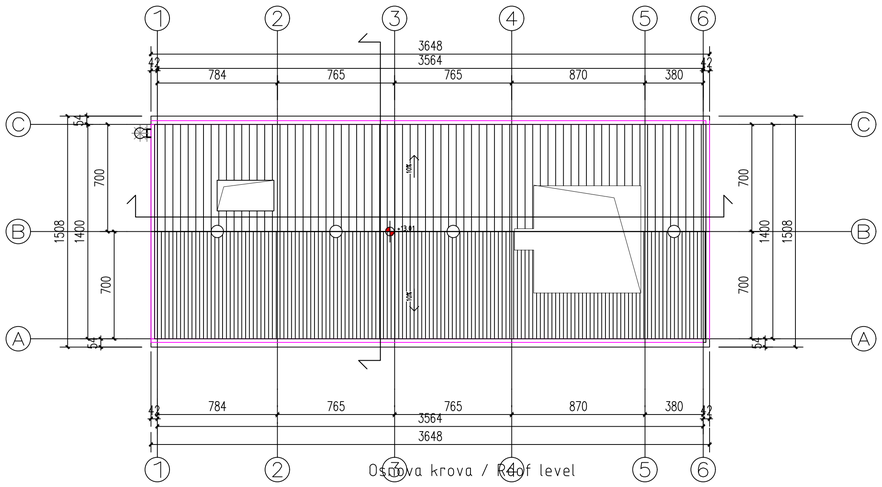

Osnova krova / Roof level

br.objekta	0112
namena	Pogon za hidrataciju kreča
spratnost	Pr
visina	13.16m
P bruto	528.23 m2
P neto	495.44 m2
konstrukcija	AB / čelična konstrukcija
fasada	sendvič paneli

SITUACIONI PLAN

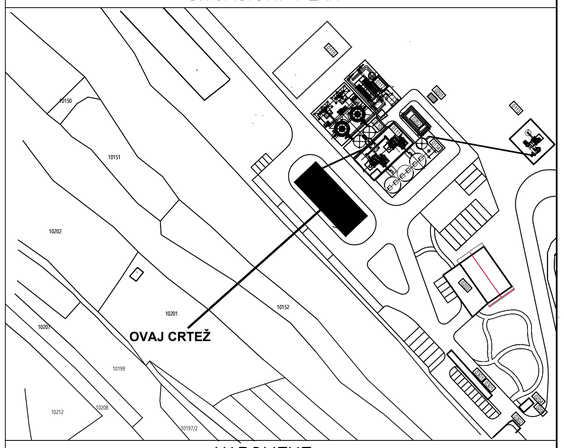

NAPOMENE

1. Sve dimenzije date su u milimetrima a elevacije su date u metrima.
2. Elevacije su date relativno u odnosu na kotu poda prizemlja koja je data kao ±0.00m. Apsolutne elevacije prikazane su na situaciji, crtež br. 0328-IDR-1-03-03.

LEGENDA

Br. objekta	0112
Namena	Pogon za hidrataciju kreča
Spratnost	Pr
Visina	13.16m
P bruto	528.23 m^2
P neto	496.44m^2
Konstrukcija	AB/čelična konstrukcija
Fasada	Sendvič paneli

M. Jovanti

Rev.	Odgovorni projektant	Projektant saradnik	Kontrola	Datum	Opis revizije
0	T. Jošić	T.Rakojević	M.Milićević	09.2021.	Odobreno od Investotira
D	T. Jošić	T.Rakojević	M.Milićević	09.2021.	Za urbanistički projekat
C	T. Jošić	T.Rakojević	M.Milićević	03.2021.	Za urbanistički projekat

ZiJin 西尔维亚国家银业有限公司 SERBIA ZIJIN COPPER DOO BOR

中铁博地工程技术集团有限公司 Sinohydrogeo Engineering Technology Group Co., Ltd.

Ovaj dokument sadrži informacije koje pripadaju LUDAN Engineering-u, i može se koristiti samo u svrhu za koju je i izdat. Nije dozvoljeno njegovo kopiranje, umnožavanje, distribucija trećim licima, ili bilo kakvo korišćenje informacija sadržanih u njemu, delimično ili u celini, bez prethodne pisane saglasnosti LUDAN Engineering-a.

	Ime i prezime	Potpis	Datum
Odgovorni projektant	T. Jošić 300 H831 09		09.2021.
Projektant saradnik	T.Rakojević		09.2021.
Kontrola	M.Milićević		09.2021.
Odobrio	M.Milićević		09.2021.

LUDAN Engineering d.o.o.
11040 Beograd, Kozjačka 2
Tel/fax: 381 11 2653 718
Email: office@ludan.rs
Web:www.ludan.rs

Projekat br: 0328/20	Investitor: SERBIA ZIJIN COPPER d.o.o. Đorđa Vajferta 29, 19 210 Bor		Razmera: 1:1000
Objekat:	Grupa objekata u okviru Fabrike kreča „Zagrađe"		Tehn.dok: IDR
Projekat:	Povećanje kapaciteta Fabrike kreča „Zagrađe" u vlasništvu kompanijeSerbia Zijin Copper d.o.o. 1 - Projekat arhitekture		
Naziv crteža:	1.7.4-11 - Objekti 5-0112- Osnove		
Broj crteža: 0328-IDR-1-03-00	List: 1/1	A1 (594x841)	Rev: 0

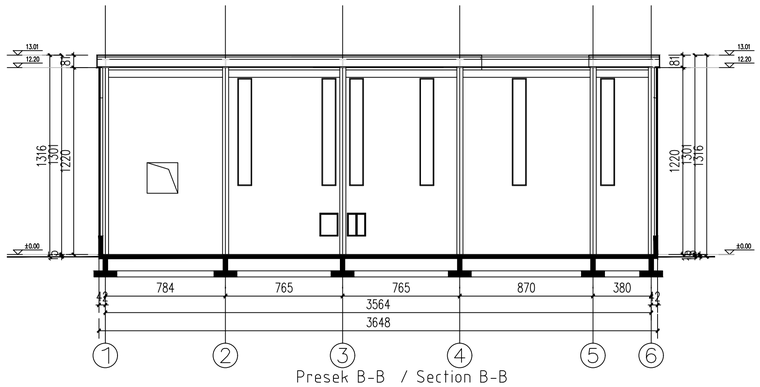

Presek B-B / Section B-B

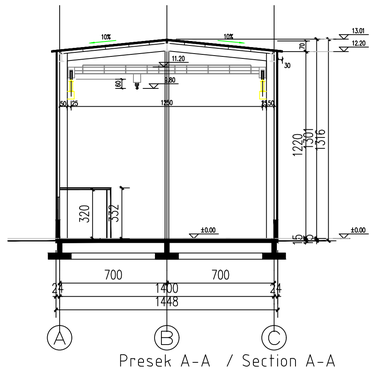

Presek A-A / Section A-A

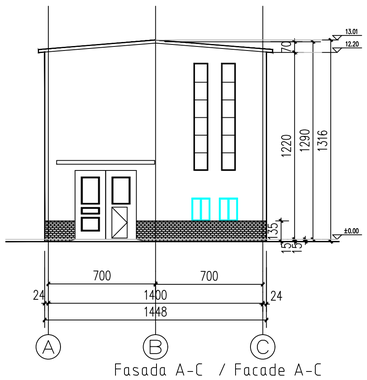

Fasada A-C / Facade A-C

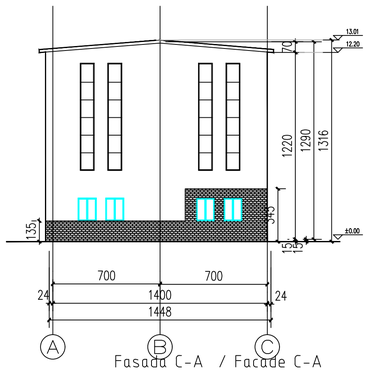

Fasada C-A / Facade C-A

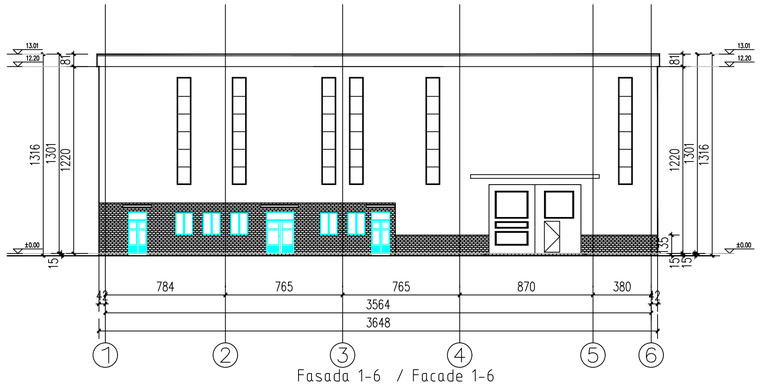

Fasada 1-6 / Facade 1-6

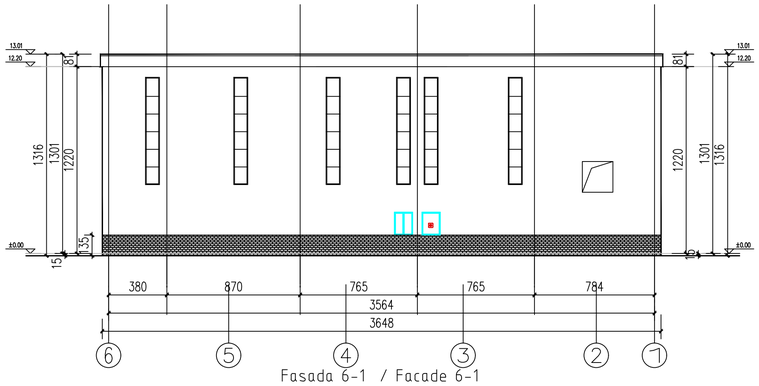

Fasada 6-1 / Facade 6-1

SITUACIONI PLAN

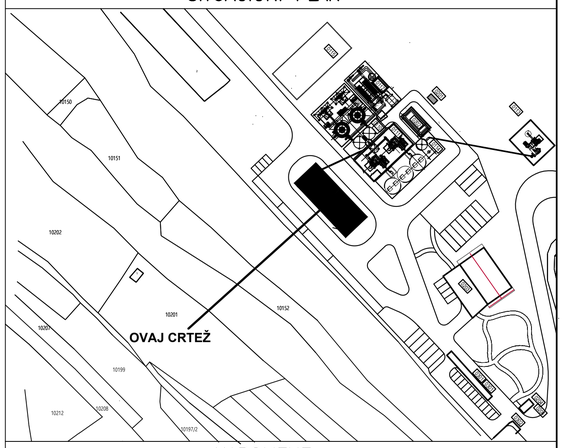

NAPOMENE

1. Sve dimenzije date su u milimetrima a elevacije su date u metrima.
2. Elevacije su date relativno u odnosu na kotu poda prizemlja koja je data kao ±0.00m. Apsolutne elevacije prikazane su na situaciji, crtež br. 0328-IDR-1-03-03.

LEGENDA

Br. objekta	0112
Namena	Pogon za hidrataciju kreča
Spratnost	Pr
Visina	13.16m
P bruto	528.23 m²
P neto	496.44m²
Konstrukcija	AB/čelična konstrukcija
Fasada	Sendvič paneli

M. Jovanti

Rev.	Odgovorni projektant	Projektant saradnik	Kontrola	Datum	Opis revizije
0	T. Jošić	T.Rakojević	M.Milićević	09.2021.	Odobreno od Investotira
D	T. Jošić	T.Rakojević	M.Milićević	09.2021.	Za urbanistički projekat
C	T. Jošić	T.Rakojević	M.Milićević	03.2021.	Za urbanistički projekat

ZiJin
SERBIA ZIJIN COPPER DOO BOR

中国恩菲工程技术集团有限公司
Huadongfeyan Engineering Technology Group Co., Ltd.

Ovaj dokument sadrži informacije koje pripadaju LUDAN Engineering-u, i može se koristiti samo u svrhu za koju je i izdat. Nije dozvoljeno njegovo kopiranje, umnožavanje, distribucija trećim licima, ili bilo kakvo korišćenje informacija sadržanih u njemu, delimično ili u celini, bez prethodne pisane saglasnosti LUDAN Engineering-a.

	Ime i prezime	Potpis	Datum
Odgovorni projektant	T. Jošić 300 H831 09		09.2021.
Projektant saradnik	T.Rakojević		09.2021.
Kontrola	M.Milićević		09.2021.
Odobrio	M.Milićević		09.2021.

Projekat br: 0328/20
Investitor: SERBIA ZIJIN COPPER d.o.o. Đorđa Vajferta 29, 19 210 Bor
Razmera: 1:1000
Objekat: Grupa objekata u okviru Fabrike kreča „Zagrađe"
Tehn.dok: IDR
Projekat: Povećanje kapaciteta Fabrike kreča „Zagrađe" u vlasništvu kompanijeSerbia Zijin Copper d.o.o. 1 - Projekat arhitekture
Naziv crteža: 1.7.4-11 - Objekti 5-0112- Fasade i preseci
Broj crteža: 0328-IDR-1-03-00
List: 1/1
A1 (594x841)
Rev: 0

LUDAN Engineering d.o.o.
11040 Beograd, Kozjačka 2
Tel/fax: 381 11 2653 718
Email: office@ludan.rs
Web:www.ludan.rs

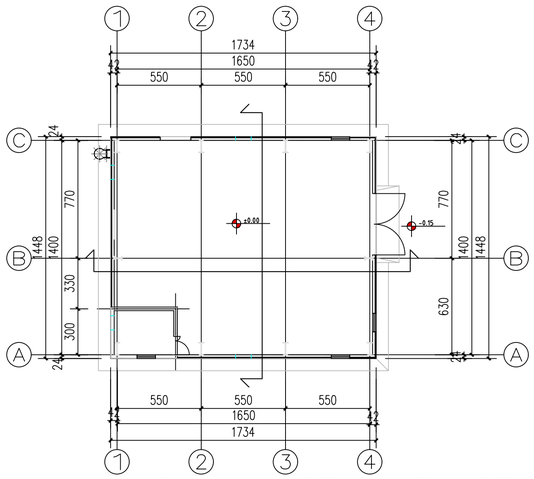

Osnova prizemlja ±0.00 / Ground floor ±0.00

br.objekta	0113
namena	Pogon za mlevenje krečnjaka
spratnost	Pr
visina	14.36m
P bruto	251.08 m2
P neto	234.36 m2
konstrukcija	AB / čelična konstrukcija
fasada	sendvič paneli

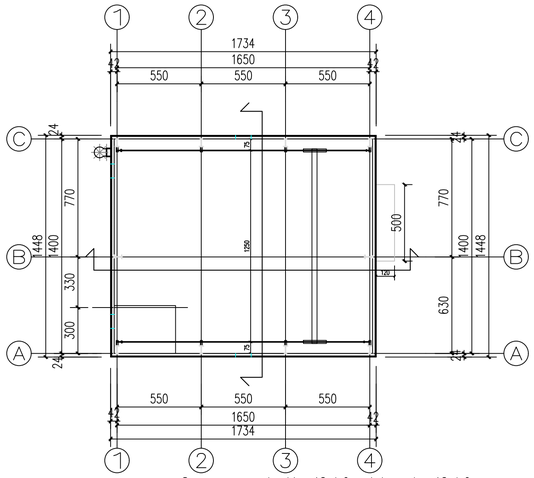

Osnova na koti +12.40 / level +12.40

0113

P+0

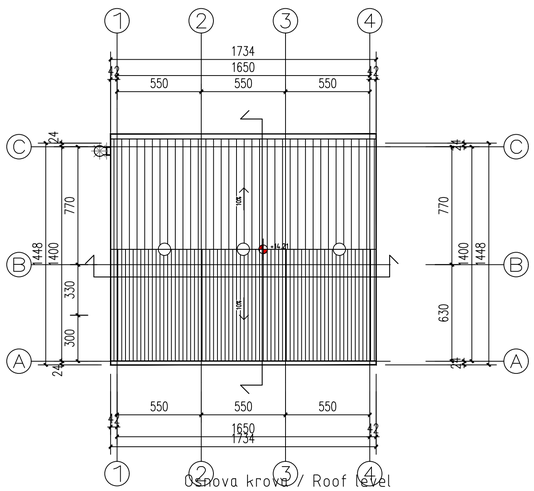

Osnova krova / Roof level

SITUACIONI PLAN

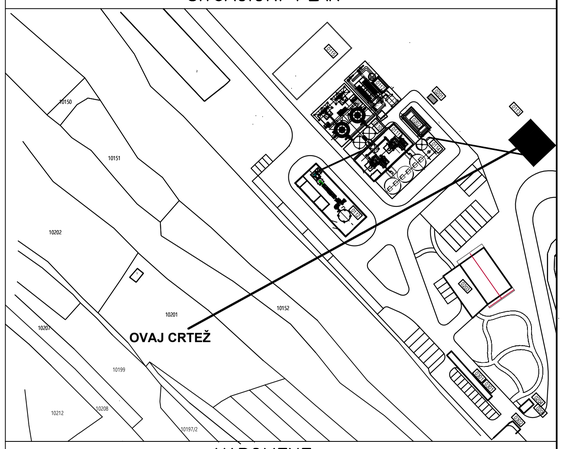

NAPOMENE

1. Sve dimenzije date su u milimetrima a elevacije su date u metrima.
2. Elevacije su date relativno u odnosu na kotu poda prizemlja koja je data kao ±0.00m. Apsolutne elevacije prikazane su na situaciji, crtež br. 0328-IDR-1-03-03.

LEGENDA

Br. objekta	0113
Namena	Pogon za mlevenje krečnjaka
Spratnost	Pr
Visina	14.36m
P bruto	251.08 m²
P neto	234.36m²
Konstrukcija	AB/čelična konstrukcija
Fasada	Sendvič paneli

Rev.	Odgovorni projektant	Projektant saradnik	Kontrola	Datum	Opis revizije
0	T. Jošić	T.Rakojević	M.Milićević	09.2021.	Odobreno od Investotira
D	T. Jošić	T.Rakojević	M.Milićević	09.2021.	Za urbanistički projekat
C	T. Jošić	T.Rakojević	M.Milićević	03.2021.	Za urbanistički projekat

ZiJin
SERBIA ZIJIN COPPER DOO BOR

Ovaj dokument sadrži informacije koje pripadaju LUDAN Engineering-u, i može se koristiti samo u svrhu za koju je i izdat. Nije dozvoljeno njegovo kopiranje, umnožavanje, distribucija trećim licima, ili bilo kakvo korišćenje informacija sadržanih u njemu, delimično ili u celini, bez prethodne pisane saglasnosti LUDAN Engineering-a.

	Ime i prezime	Potpis	Datum
Odgovorni projektant	T. Jošić 300 H831 09		09.2021.
Projektant saradnik	T.Rakojević		09.2021.
Kontrola	M.Milićević		09.2021.
Odobrio	M.Milićević		09.2021.

Projekat br.: 0328/20
Investitor: SERBIA ZIJIN COPPER d.o.o. Đorđa Vajferta 29, 19 210 Bor
Razmera: 1:1000
Objekat: Grupa objekata u okviru Fabrike kreča „Zagrađe"
Tehn.dok: IDR
Projekat: Povećanje kapaciteta Fabrike kreča „Zagrađe" u vlasništvu kompanijeSerbia Zijin Copper d.o.o. 1 - Projekat arhitekture
Naziv crteža: 1.7.4-11 - Objekti 6-0113- Osnove
Broj crteža: 0328-IDR-1-03-00
List: 1/1
A1 (594x841)
Rev: 0

LUDAN Engineering d.o.o.
11040 Beograd, Kozjačka 2
Tel/fax: 381 11 2653 718
Email: office@ludan.rs
Web:www.ludan.rs

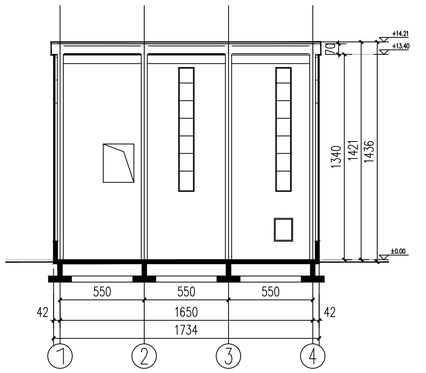

Presek B-B / Section B-B

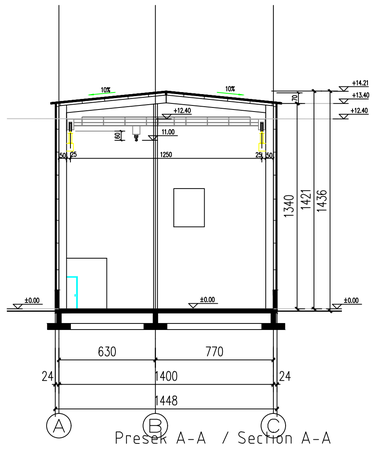

Presek A-A / Section A-A

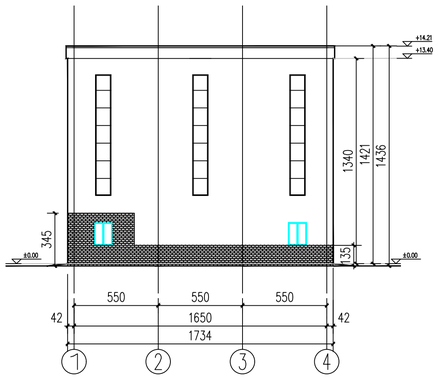

Fasada 1-4 / Facade 1-4

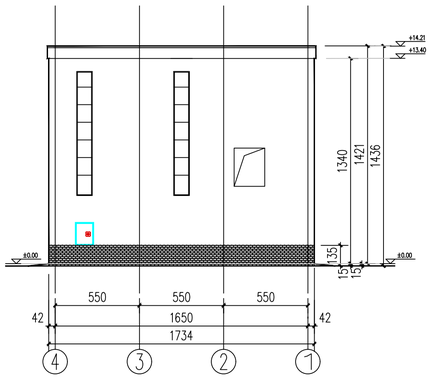

Fasada 4-1 / Facade 4-1

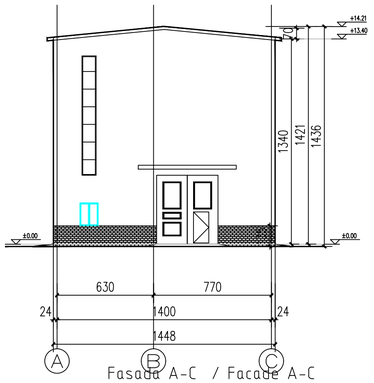

Fasada A-C / Facade A-C

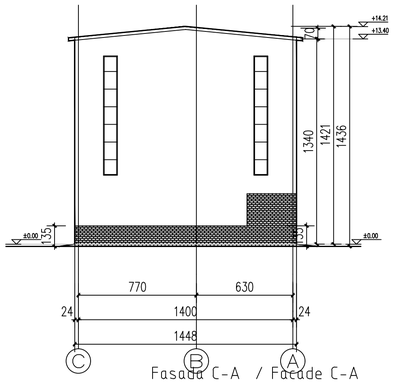

Fasada C-A / Facade C-A

0113

SITUACIONI PLAN

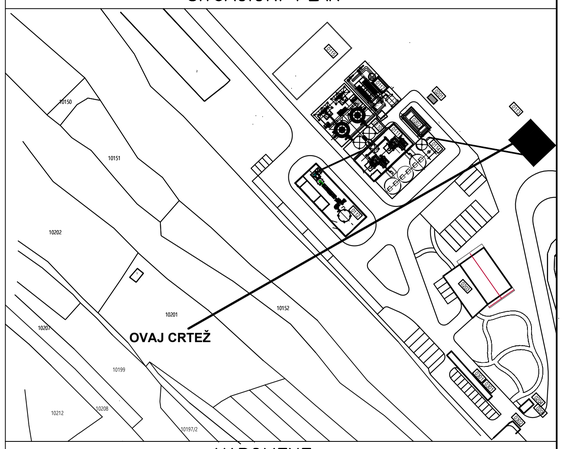

NAPOMENE

1. Sve dimenzije date su u milimetrima a elevacije su date u metrima.
2. Elevacije su date relativno u odnosu na kotu poda prizemlja koja je data kao ±0.00m. Apsolutne elevacije prikazane su na situaciji, crtež br. 0328-IDR-1-03-03.

LEGENDA

Br. objekta	0113
Namena	Pogon za mlevenje krečnjaka
Spratnost	Pr
Visina	14.36m
P bruto	251.08 m²
P neto	234.36m²
Konstrukcija	AB/čelična konstrukcija
Fasada	Sendvič paneli

Rev.	Odgovorni projektant	Projektant saradnik	Kontrola	Datum	Opis revizije
0	T. Jošić	T.Rakojević	M.Milićević	09.2021.	Odobreno od Investotira
D	T. Jošić	T.Rakojević	M.Milićević	09.2021.	Za urbanistički projekat
C	T. Jošić	T.Rakojević	M.Milićević	03.2021.	Za urbanistički projekat

ZiJin
SERBIA ZIJIN COPPER DOO BOR

Ovaj dokument sadrži informacije koje pripadaju LUDAN Engineering-u, i može se koristiti samo u svrhu za koju je i izdat. Nije dozvoljeno njegovo kopiranje, umnožavanje, distribucija trećim licima, ili bilo kakvo korišćenje informacija sadržanih u njemu, delimično ili u celini, bez prethodne pisane saglasnosti LUDAN Engineering-a.

	Ime i prezime	Potpis	Datum
Odgovorni projektant	T. Jošić 300 H831 09		09.2021.
Projektant saradnik	T.Rakojević		09.2021.
Kontrola	M.Milićević		09.2021.
Odobrio	M.Milićević		09.2021.

LUDAN Engineering d.o.o.
11040 Beograd, Kozjačka 2
Tel/fax: 381 11 2653 718
Email: office@ludan.rs
Web:www.ludan.rs

Projekat br: 0328/20
Investitor: SERBIA ZIJIN COPPER d.o.o. Đorđa Vajferta 29, 19 210 Bor
Razmera: 1:1000
Objekat: Grupa objekata u okviru Fabrike kreča „Zagrađe"
Tehn.dok: IDR
Projekat: Povećanje kapaciteta Fabrike kreča „Zagrađe" u vlasništvu kompanijeSerbia Zijin Copper d.o.o. 1 - Projekat arhitekture
Naziv crteža: 1.7.4-11 - Objekti 6-0113- Fasade
Broj crteža: 0328-IDR-1-03-00
List: 1/1
A1 (594x841)
Rev: 0

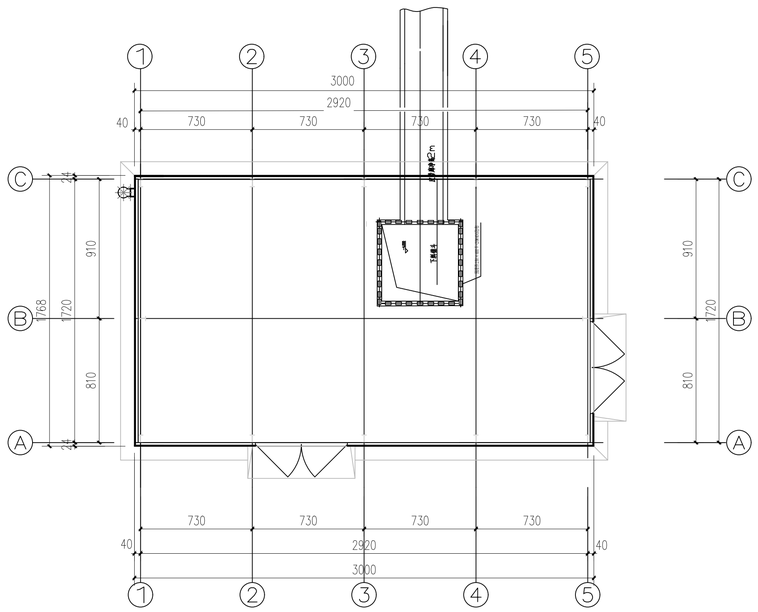

Osnova prizemlja ±0.00 / Ground floor ±0.00

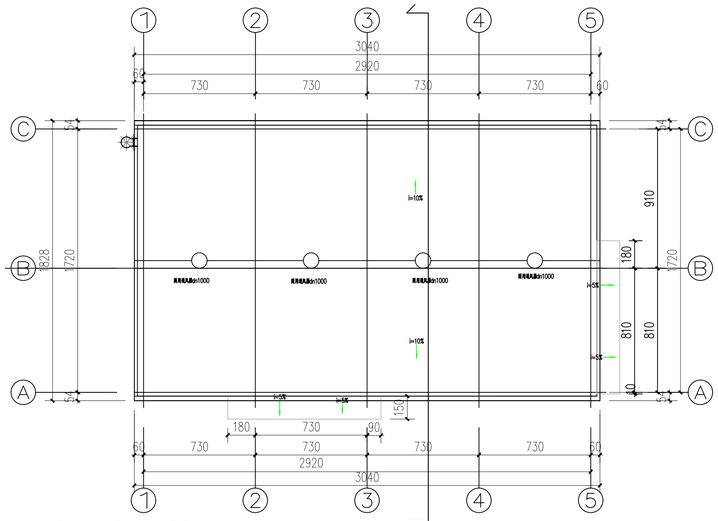

Osnova krova / Roof level

br.objekta	0115
namena	Skladište uglja
spratnost	Pr
visina	16.27m
P bruto	555.71 m2
P neto	507 m2
konstrukcija	AB / čelična konstrukcija
fasada	sendvič paneli

SITUACIONI PLAN

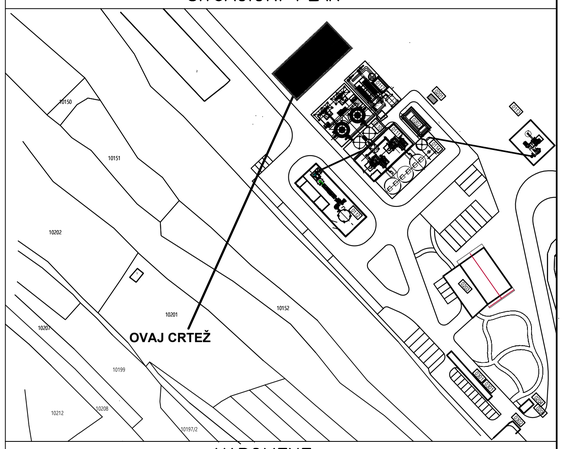

NAPOMENE

1. Sve dimenzije date su u milimetrima a elevacije su date u metrima.
2. Elevacije su date relativno u odnosu na kotu poda prizemlja koja je data kao ±0.00m. Apsolutne elevacije prikazane su na situaciji, crtež br. 0328-IDR-1-03-03.

LEGENDA

Br. objekta	0115
Namena	Skladište uglja
Spratnost	Pr
Visina	16.27m
P bruto	659.548 m²
P neto	633.30 m²
Konstrukcija	AB/čelična konstrukcija
Fasada	Sendvič paneli

Rev.	Odgovorni projektant	Projektant saradnik	Kontrola	Datum	Opis revizije
0	T. Jošić	T.Rakojević	M.Milićević	09.2021.	Odobreno od Investotira
D	T. Jošić	T.Rakojević	M.Milićević	09.2021.	Za urbanistički projekat
C	T. Jošić	T.Rakojević	M.Milićević	03.2021.	Za urbanistički projekat

ZiJin
SERBIA ZIJIN COPPER DOO BOR

Serbia Zijin Copper Doo Bor

Ovaj dokument sadrži informacije koje pripadaju LUDAN Engineering-u, i može se koristiti samo u svrhu za koju je i izdat. Nije dozvoljeno njegovo kopiranje, umnožavanje, distribucija trećim licima, ili bilo kakvo korišćenje informacija sadržanih u njemu, delimično ili u celini, bez prethodne pisane saglasnosti LUDAN Engineering-a.

	Ime i prezime	Potpis	Datum
Odgovorni projektant	T. Jošić 300 H831 09		09.2021.
Projektant saradnik	T.Rakojević		09.2021.
Kontrola	M.Milićević		09.2021.
Odobrio	M.Milićević		09.2021.

LUDAN *Engineering d.o.o.*
11040 Beograd, Kozjačka 2
Tel/fax: 381 11 2653 718
Email: office@ludan.rs
Web:www.ludan.rs

Projekat br: 0328/20	Investitor: SERBIA ZIJIN COPPER d.o.o. Đorđa Vajferta 29, 19 210 Bor		Razmera: 1:1000
Objekat: Grupa objekata u okviru Fabrike kreča „Zagrađe"			Tehn.dok: IDR
Projekat: Povećanje kapaciteta Fabrike kreča „Zagrađe" u vlasništvu kompanijeSerbia Zijin Copper d.o.o. 1 - Projekat arhitekture			
Naziv crteža: 1.7.4-11 - Objekti 7-0115 - Osnove			
Broj crteža: 0328-IDR-1-03-00	List: 1/1	A1 (594x841)	Rev: 0

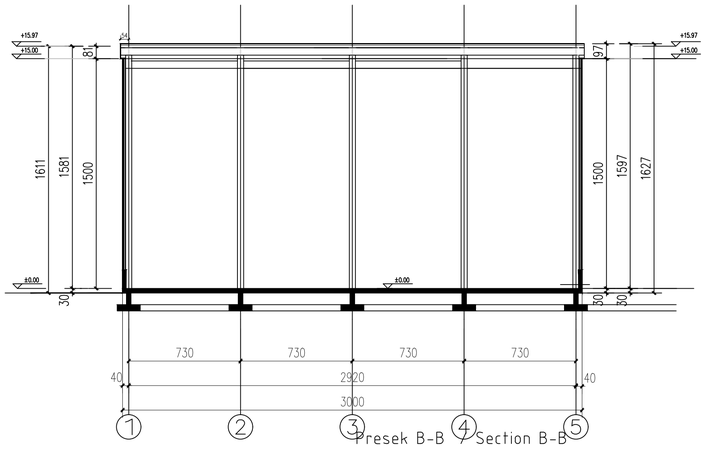

Presek B-B / Section B-B

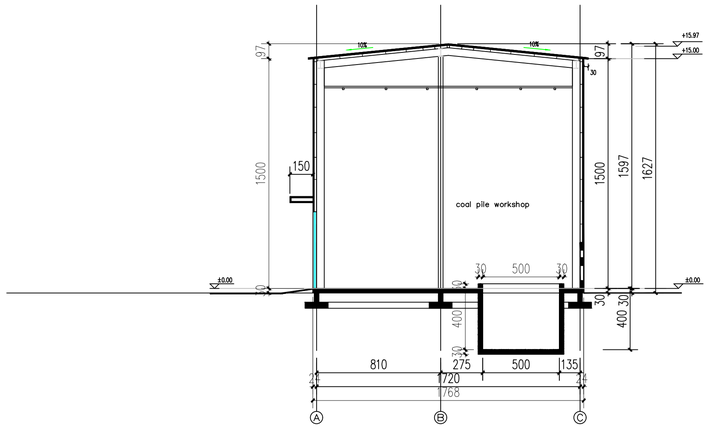

Presek A-A / Section A-A

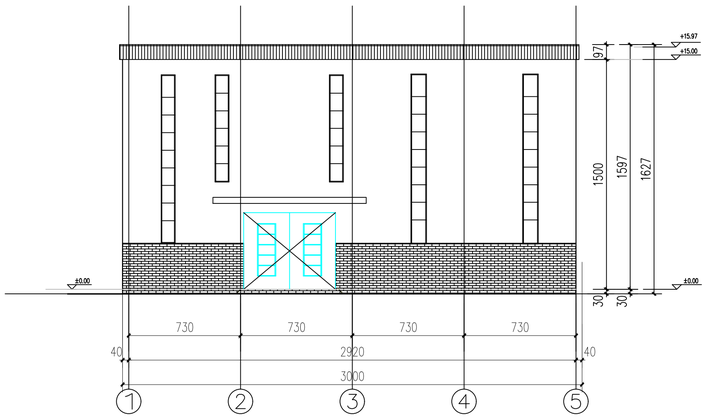

Fasada 1-6 / Facade 1-6

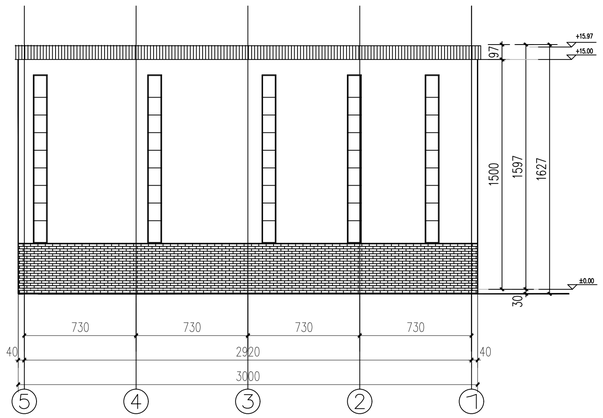

Fasada 6-1 / Facade 6-1

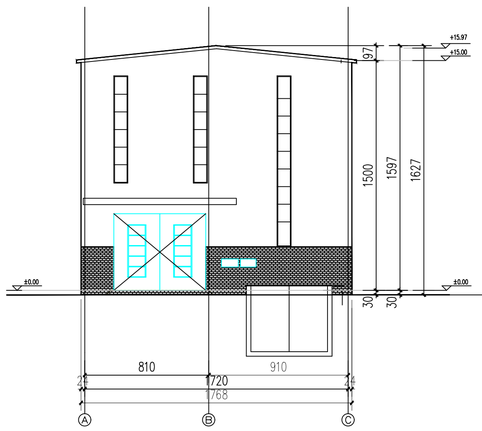

Fasada A-C / Facade A-C

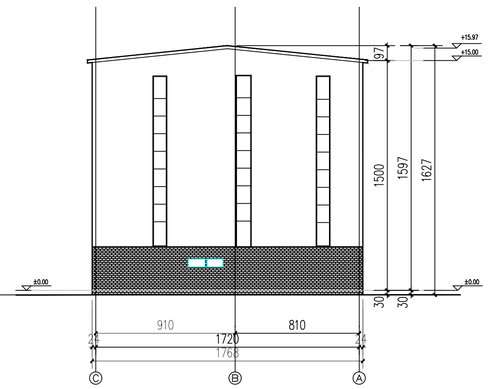

Fasada A-C / Facade A-C

SITUACIONI PLAN

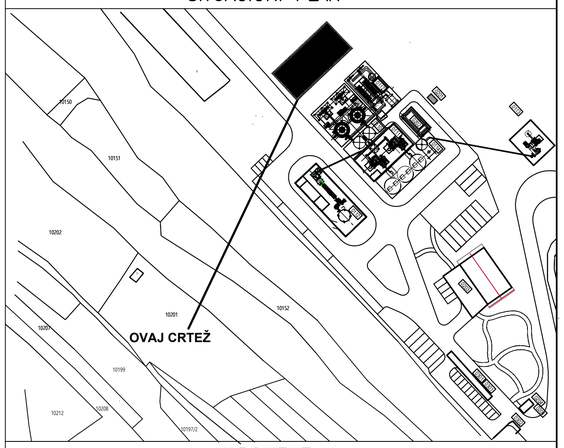

NAPOMENE

1. Sve dimenzije date su u milimetrima a elevacije su date u metrima.
2. Elevacije su date relativno u odnosu na kotu poda prizemlja koja je data kao ±0.00m. Apsolutne elevacije prikazane su na situaciji, crtež br. 0328-IDR-1-03-03.

LEGENDA

Br. objekta	0115
Namena	Skladište uglja
Spratnost	Pr
Visina	16.27m
P bruto	659.548 m²
P neto	633.30 m²
Konstrukcija	AB/čelična konstrukcija
Fasada	Sendvič paneli

Rev.	Odgovorni projektant	Projektant saradnik	Kontrola	Datum	Opis revizije
0	T. Jošić	T.Rakojević	M.Milićević	09.2021.	Odobreno od Investotira
D	T. Jošić	T.Rakojević	M.Milićević	09.2021.	Za urbanistički projekat
C	T. Jošić	T.Rakojević	M.Milićević	03.2021.	Za urbanistički projekat

ZiJin
SERBIA ZIJIN COPPER DOO BOR

Ovaj dokument sadrži informacije koje pripadaju LUDAN Engineering-u, i može se koristiti samo u svrhu za koju je i izdat. Nije dozvoljeno njegovo kopiranje, umnožavanje, distribucija trećim licima, ili bilo kakvo korišćenje informacija sadržanih u njemu, delimično ili u celini, bez prethodne pisane saglasnosti LUDAN Engineering-a.

	Ime i prezime	Potpis	Datum
Odgovorni projektant	T. Jošić 300 H831 09		09.2021.
Projektant saradnik	T.Rakojević		09.2021.
Kontrola	M.Milićević		09.2021.
Odobrio	M.Milićević		09.2021.

LUDAN Engineering d.o.o.
11040 Beograd, Kozjačka 2
Tel/fax: 381 11 2653 718
Email: office@ludan.rs
Web:www.ludan.rs

Projekat br: 0328/20	Investitor: SERBIA ZIJIN COPPER d.o.o. Đorđa Vajferta 29, 19 210 Bor		Razmera: 1:1000
Objekat:	Grupa objekata u okviru Fabrike kreča „Zagrađe"		Tehn.dok: IDR
Projekat:	Povećanje kapaciteta Fabrike kreča „Zagrađe" u vlasništvu kompanijeSerbia Zijin Copper d.o.o. 1 - Projekat arhitekture		
Naziv crteža:	1.7.4-11 - Objekti 7-0115 - Fasade		
Broj crteža: 0328-IDR-1-03-00	List: 1/1	A1 (594x841)	Rev: 0

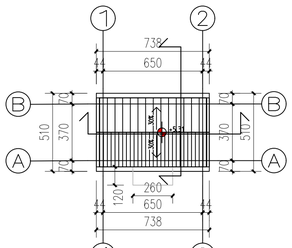

Osnova krova / Roof level

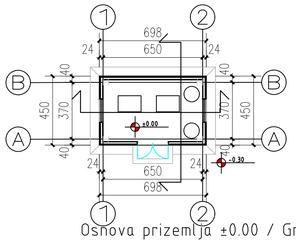

Osnova prizemlja ±0.00 / Ground floor ±0.00

br.objekta	0117
namena	Sistem komprimovanog vazduha
spratnost	Pr
visina	5.61m
P bruto	31.41 m2
P neto	26.13 m2
konstrukcija	AB / čelična konstrukcija
fasada	sendvič paneli

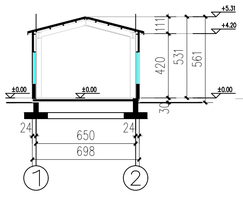

Presek A-A / Section A-A

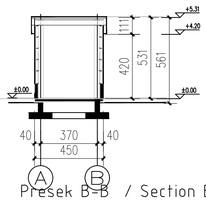

Presek B-B / Section B-B

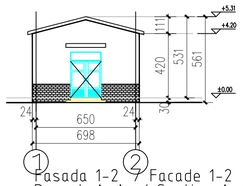

Fasada 1-2 / Facade 1-2
Presek A-A / Section A-A

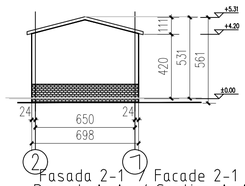

Fasada 2-1 / Facade 2-1
Presek A-A / Section A-A

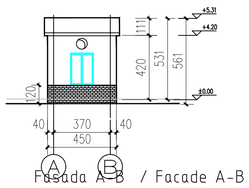

Fasada A-B / Facade A-B

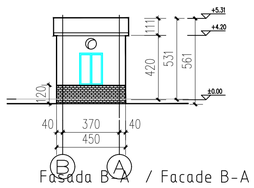

Fasada B-A / Facade B-A

SITUACIONI PLAN

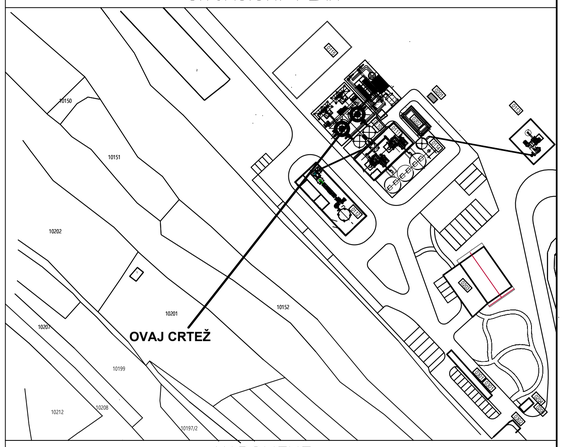

NAPOMENE

1. Sve dimenzije date su u milimetrima a elevacije su date u metrima.
2. Elevacije su date relativno u odnosu na kotu poda prizemlja koja je data kao ±0.00m. Apsolutne elevacije prikazane su na situaciji, crtež br. 0328-IDR-1-03-03.

LEGENDA

Br. objekta	0117
Namena	Sistem komprimovanog vazduha
Spratnost	Pr
Visina	5.81m
P bruto	31.41 m^2
P neto	26.13 m^2
Konstrukcija	AB/čelična konstrukcija
Fasada	Sendvič paneli

M. Jovanović

Rev.	Odgovorni projektant	Projektant saradnik	Kontrola	Datum	Opis revizije
0	T. Jošić	T.Rakojević	M.Milićević	09.2021.	Odobreno od Investotira
D	T. Jošić	T.Rakojević	M.Milićević	09.2021.	Za urbanistički projekat
C	T. Jošić	T.Rakojević	M.Milićević	03.2021.	Za urbanistički projekat

ZiJin 紫金矿业集团塞尔维亚有限公司 SERBIA ZIJIN COPPER DOO BOR

中铁特种工程设计咨询股份有限公司 China Railway Engineering Technology Group Co., Ltd.

Ovaj dokument sadrži informacije koje pripadaju LUDAN Engineering-u, i može se koristiti samo u svrhu za koju je i izdat. Nije dozvoljeno njegovo kopiranje, umnožavanje, distribucija trećim licima, ili bilo kakvo korišćenje informacija sadržanih u njemu, delimično ili u celini, bez prethodne pisane saglasnosti LUDAN Engineering-a.

	Ime i prezime	Potpis	Datum
Odgovorni projektant	T. Jošić 300 H831 09		09.2021.
Projektant saradnik	T.Rakojević		09.2021.
Kontrola	M.Milićević		09.2021.
Odobrio	M.Milićević		09.2021.

LUDAN Engineering d.o.o.
11040 Beograd, Kozjačka 2
Tel/fax: 381 11 2653 718
Email: office@ludan.rs
Web:www.ludan.rs

Projekat br: 0328/20	Investitor: SERBIA ZIJIN COPPER d.o.o. Đorđa Vajferta 29, 19 210 Bor		Razmera: 1:1000
Objekat:	Grupa objekata u okviru Fabrike kreča „Zagrađe"		Tehn.dok: IDR
Projekat:	Povećanje kapaciteta Fabrike kreča „Zagrađe" u vlasništvu kompanijeSerbia Zijin Copper d.o.o. 1 - Projekat arhitekture		
Naziv crteža:	1.7.4-11 - Objekti 8-0117 - Osnove fasade i preseci		
Broj crteža: 0328-IDR-1-03-00	List: 1/1	A1 (594x841)	Rev: 0

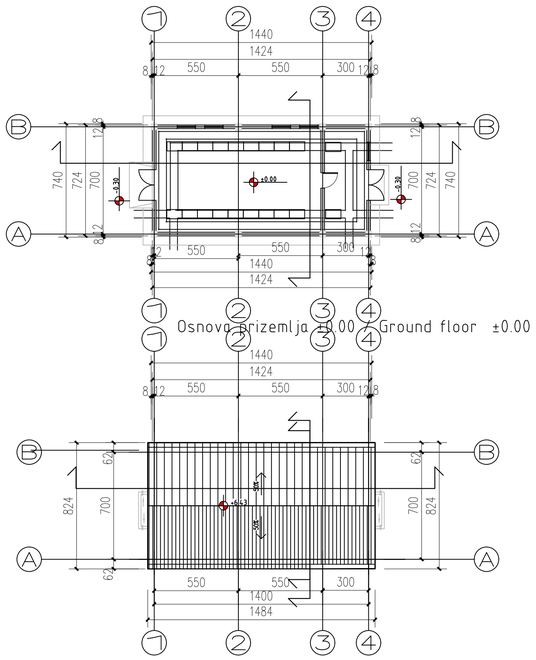

br.objekta	0202
namena	Razvodno postrojenje
spratnost	Pr
visina	6.73m
P bruto	103.43 m2
P neto	91.28 m2
konstrukcija	AB / čelična konstrukcija
fasada	sendvič paneli

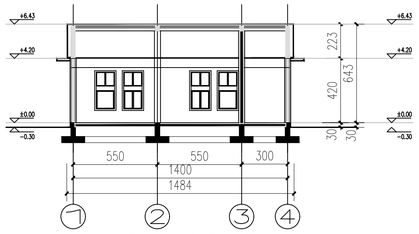

Presek B-B / Section B-B

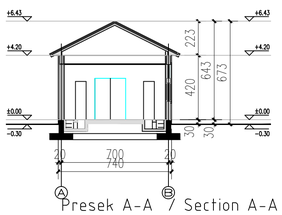

Presek A-A / Section A-A

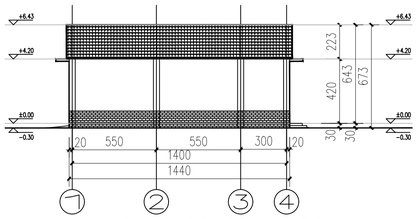

Fasada 1-4 / Facade 1-4

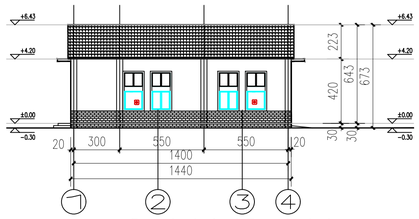

Fasada 4-1 / Facade 4-1

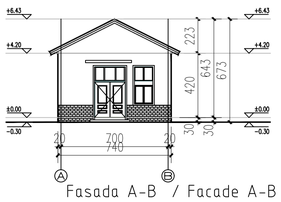

Fasada A-B / Facade A-B

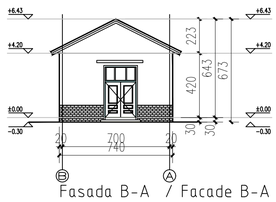

Fasada B-A / Facade B-A

SITUACIONI PLAN

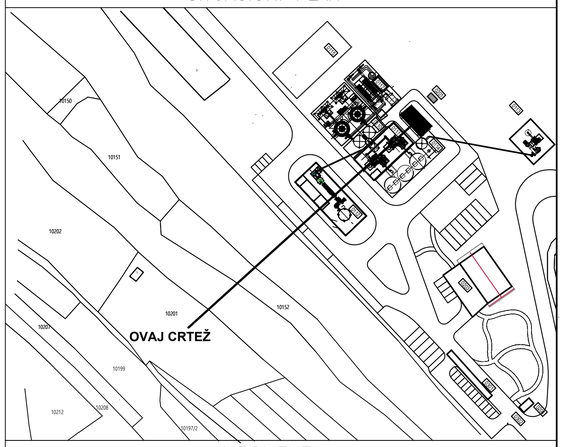

NAPOMENE

1. Sve dimenzije date su u milimetrima a elevacije su date u metrima.
2. Elevacije su date relativno u odnosu na kotu poda prizemlja koja je data kao ±0.00m. Apsolutne elevacije prikazane su na situaciji, crtež br. 0328-IDR-1-03-03.

LEGENDA

Br. objekta	0202
Namena	Ratvodno postrojenje 0,4kV
Spratnost	Pr
Visina	6.73m
P bruto	103.43 m²
P neto	91.28 m²
Konstrukcija	AB/čelična konstrukcija
Fasada	Sendvič paneli

M. Jovanti

Rev.	Odgovorni projektant	Projektant saradnik	Kontrola	Datum	Opis revizije
0	T. Jošić	T.Rakojević	M.Milićević	09.2021.	Odobreno od Investotira
D	T. Jošić	T.Rakojević	M.Milićević	09.2021.	Za urbanistički projekat
C	T. Jošić	T.Rakojević	M.Milićević	03.2021.	Za urbanistički projekat

ZiJin
SERBIA ZIJIN COPPER DOO BOR

中国铁建工程技术集团有限公司
Sinoconstruction Engineering Technology Group Co., Ltd.

Ovaj dokument sadrži informacije koje pripadaju LUDAN Engineering-u, i može se koristiti samo u svrhu za koju je i izdat. Nije dozvoljeno njegovo kopiranje, umnožavanje, distribucija trećim licima, ili bilo kakvo korišćenje informacija sadržanih u njemu, delimično ili u celini, bez prethodne pisane saglasnosti LUDAN Engineering-a.

	Ime i prezime	Potpis	Datum
Odgovorni projektant	T. Jošić 300 H831 09		09.2021.
Projektant saradnik	T.Rakojević		09.2021.
Kontrola	M.Milićević		09.2021.
Odobrio	M.Milićević		09.2021.

Projekat br.: 0328/20
Investitor: SERBIA ZIJIN COPPER d.o.o. Đorđa Vajferta 29, 19 210 Bor
Razmera: 1:1000
Objekat: Grupa objekata u okviru Fabrike kreča „Zagrađe"
Tehn.dok.: IDR
Projekat: Povećanje kapaciteta Fabrike kreča „Zagrađe" u vlasništvu kompanijeSerbia Zijin Copper d.o.o. 1 - Projekat arhitekture
Naziv crteža: 1.7.4-11 - Objekti 9-0202 - Osnove fasade i preseci
Broj crteža: 0328-IDR-1-03-00
List: 1/1
A1 (594x841)
Rev: 0

LUDAN Engineering d.o.o.
11040 Beograd, Kozjačka 2
Tel/fax: 381 11 2653 718
Email: office@ludan.rs
Web:www.ludan.rs

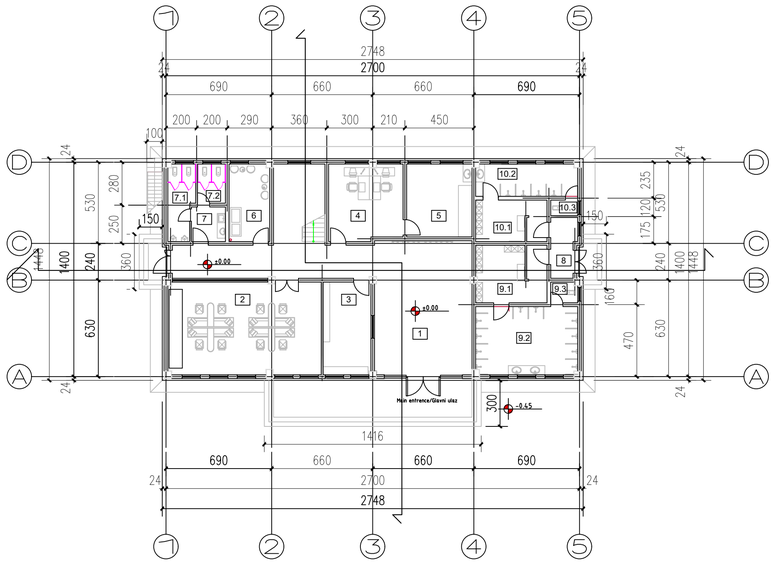

Osnova prizemlja ±0.00 / Ground floor ±0.00

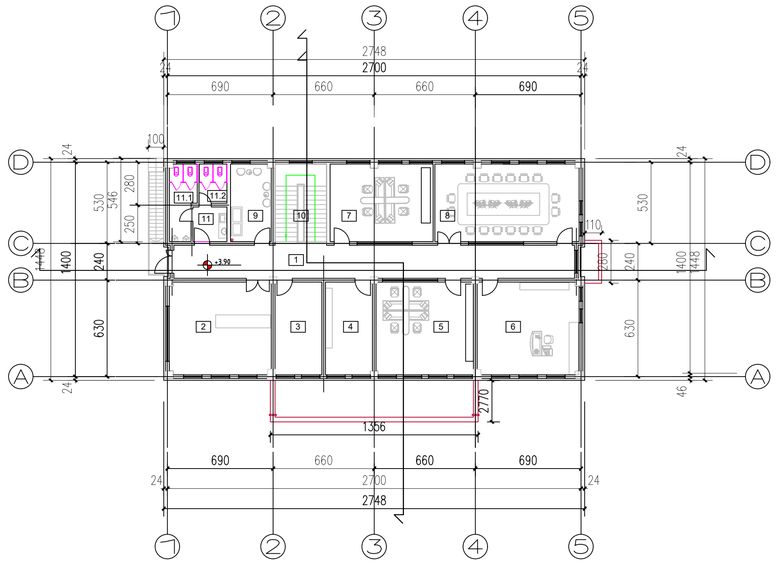

Osnova 1.sprata +3.90 / Frist floor +3.90

OSNOVA PRIZEMLJA KOTA ±0.00		
broj	NAMENA PROSTORIJA	površina neto (m²)
1.	Lobby Ulazni prostor	101.72
2.	Safety and environmental protection, mining, electrical and mechanical office Sigurnost i zaštita okoline, rudarstvo, elektro i mašinska kancelarija	60.34
3.	Settlement Room Prostorija službe naplate	18.85
4.	Office of Technical Department Kancelarija tehničkog odeljenja	23.83
5.	Laboratory Laboratorija	20.27
6.	Smoking room Prostorija za pušenje	13.39
7.	Toilet / Toalet predprostor	5.01
7.1	Man's toilet / Muški toalet	8.14
7.2	Female toilets / Ženski toaleti	4.65
8.	Lobby Ulazni prostor	6.26
9.1	Man's Dressing Room / Muška svlačionica	17.16
9.2	Man bathroom / Tuševi uz mušku svlačionicu	29.54
9.3	Man's toilet / Muški toalet	2.32
10.1	Women's Dressing Room / Ženska svlačionica	12.41
10.2	Women bathroom / Tuševi uz žensku svlačionicu	13.91
10.3	Women's toilet / Ženski toalet	1.79
	P neto prizemlje	339.59
	P bruto prizemlje	396.75

OSNOVA 1.SPRATA KOTA +3.90		
broj	NAMENA PROSTORIJA	površina neto (m²)
1.	Lobby Ulazni prostor	56.50
2.	Central control room, monitoring room Centralna kontrolna soba, soba za nadzor	40.11
3.	Electric control cabinet and EPS power supply Električni razvodni ormar i EPS napajanje	18.51
4.	Financial room Finansije	18.49
5.	Office Kancelarija	38.44
6.	Mine manager's office Kancelarija upravnika rudnika	40.08
7.	Office/Safety Education Room Kancelarija / Soba za obrazovanje o bezbednosti	33.87
8.	Big meeting room Velika sala za sastanke	47.46
9.	Smoking room Prostorija za pušenje	13.39
10.	Main stairs Glavno stepenište	17.80
11.	Toilet / Toalet predprostor	5.01
11.1	Man's toilet / Muški toalet	8.14
11.2	Female toilets / Ženski toaleti	4.65
	P neto sprat	342.45
	P bruto sprat	396.75

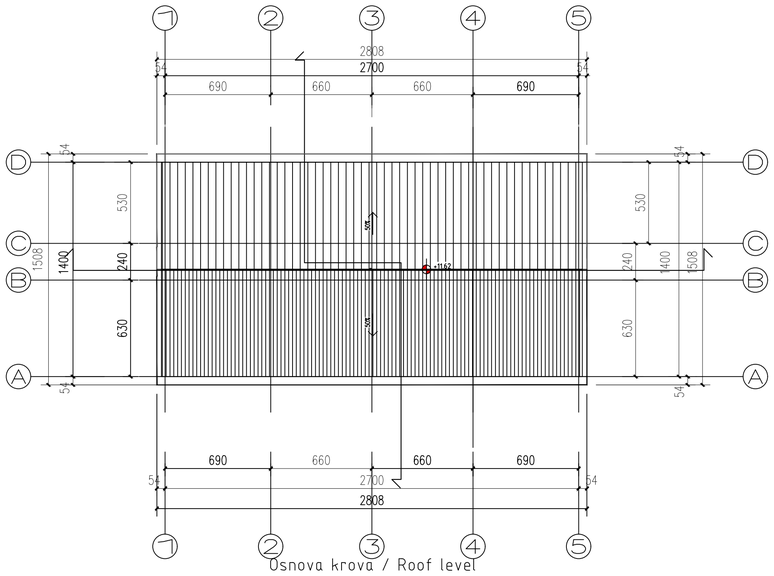

Osnova krova / Roof level

SITUACIONI PLAN

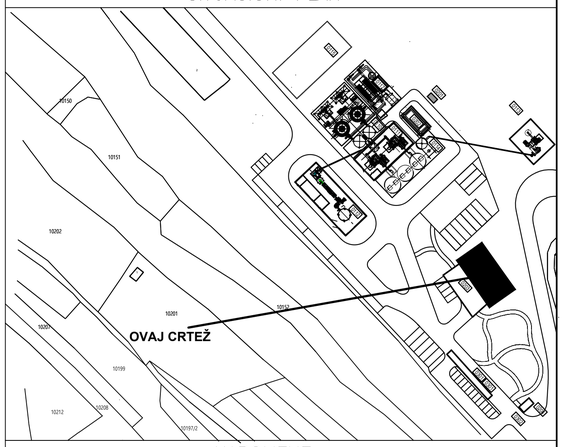

NAPOMENE

1. Sve dimenzije date su u milimetrima a elevacije su date u metrima.
2. Elevacije su date relativno u odnosu na kotu poda prizemlja koja je data kao ±0.00m. Apsolutne elevacije prikazane su na situaciji, crtež br. 0328-IDR-1-03-03.

LEGENDA

Br. objekta	0203
Namena	Upravna zgrada
Spratnost	Pr+1
Visina	12.07 m
	Površina prizemlja
P bruto	396.75 m²
P neto	339.59 m²
	Površina 1. sprata
P bruto	396.75 m²
P neto	342.45 m²
	UKUPNO
P bruto	793.50 m²
P neto	682.04 m²
Konstrukcija	AB konstrukcija
Fasada	Malterisana

Rev.	Odgovorni projektant	Projektant saradnik	Kontrola	Datum	Opis revizije
0	T. Jošić	T.Rakojević	M.Milićević	09.2021.	Odobreno od Investotira
D	T. Jošić	T.Rakojević	M.Milićević	09.2021.	Za urbanistički projekat
C	T. Jošić	T.Rakojević	M.Milićević	03.2021.	Za urbanistički projekat

ZiJin 紫金铜业塞尔维亚有限公司 SERBIA ZIJIN COPPER DOO BOR

紫金矿业工程技术集团有限公司 Zijinkuangye Engineering Technology Group Co., Ltd.

Ovaj dokument sadrži informacije koje pripadaju LUDAN Engineering-u, i može se koristiti samo u svrhu za koju je i izdat. Nije dozvoljeno njegovo kopiranje, umnožavanje, distribucija trećim licima, ili bilo kakvo korišćenje informacija sadržanih u njemu, delimično ili u celini, bez prethodne pisane saglasnosti LUDAN Engineering-a.

	Ime i prezime	Potpis	Datum
Odgovorni projektant	T. Jošić 300 H831 09		09.2021.
Projektant saradnik	T.Rakojević		09.2021.
Kontrola	M.Milićević		09.2021.
Odobrio	M.Milićević		09.2021.

Projekat br: 0328/20

Investitor: SERBIA ZIJIN COPPER d.o.o. Đorđa Vajferta 29, 19 210 Bor

Razmera: 1:1000

Objekat: Grupa objekata u okviru Fabrike kreča „Zagrađe"

Tehn.dok: IDR

Projekat: Povećanje kapaciteta Fabrike kreča „Zagrađe" u vlasništvu kompanijeSerbia Zijin Copper d.o.o. 1 - Projekat arhitekture

Naziv crteža: 1.7.4-11 - Objekti 10-0203 - Osnove

Broj crteža: 0328-IDR-1-03-00 | List: 1/1 | A1 (594x841) | Rev: 0

LUDAN *Engineering d.o.o.*
11040 Beograd, Kozjačka 2
Tel/fax: 381 11 2653 718
Email: office@ludan.rs
Web:www.ludan.rs

Presek B-B / Section B-B

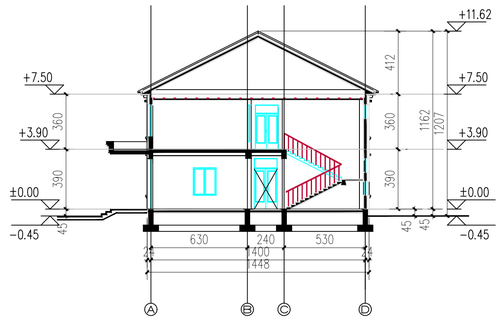

Presek A-A / Section A-A

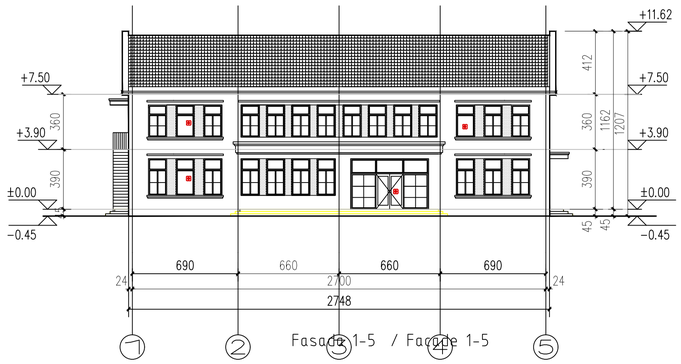

Fasada 1-5 / Facade 1-5

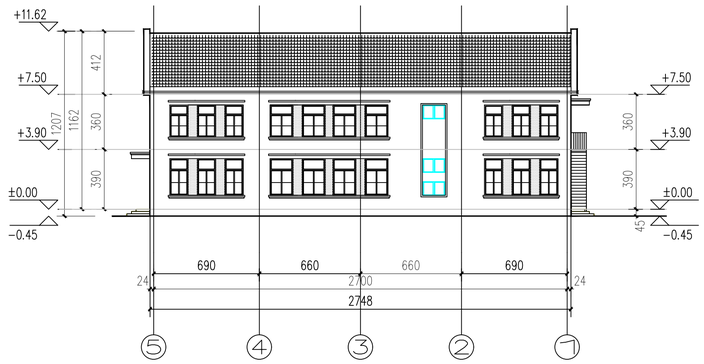

Fasada 5-1 / Facade 5-1

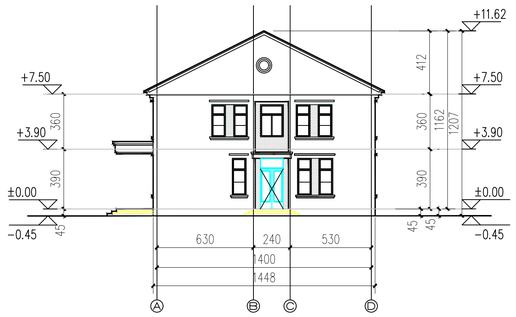

Fasada A-D / Facade A-D

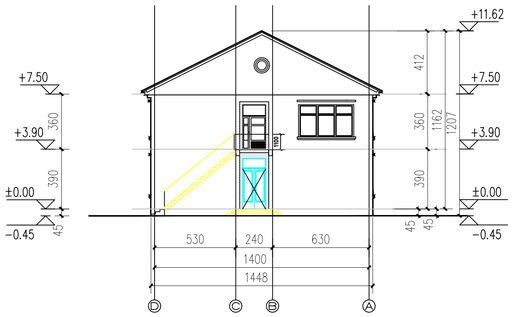

Fasada D-A / Facade D-A

SITUACIONI PLAN

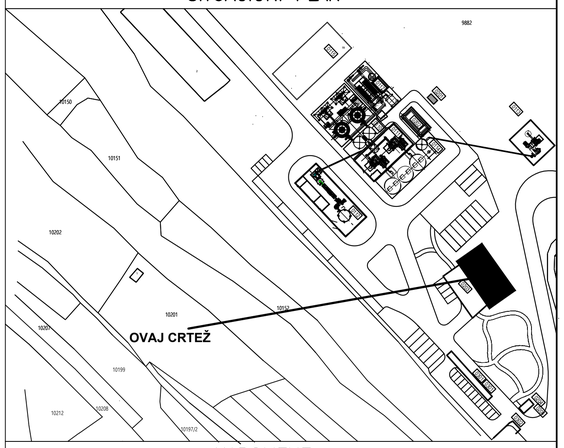

NAPOMENE

1. Sve dimenzije date su u milimetrima a elevacije su date u metrima.
2. Elevacije su date relativno u odnosu na kotu poda prizemlja koja je data kao ±0.00m. Apsolutne elevacije prikazane su na situaciji, crtež br. 0328-IDR-1-03-03.

LEGENDA

Br. objekta	0203
Namena	Upravna zgrada
Spratnost	Pr+1
Visina	12.07 m
	Površina prizemlja
P bruto	396.75 m²
P neto	339.59 m²
	Površina 1. sprata
P bruto	396.75 m²
P neto	342.45 m²
	UKUPNO
P bruto	793.50 m²
P neto	682.04 m²
Konstrukcija	AB konstrukcija
Fasada	Malterisana

M. Jovanti

Rev.	Odgovorni projektant	Projektant saradnik	Kontrola	Datum	Opis revizije
0	T. Jošić	T.Rakojević	M.Milićević	09.2021.	Odobreno od Investotira
D	T. Jošić	T.Rakojević	M.Milićević	09.2021.	Za urbanistički projekat
C	T. Jošić	T.Rakojević	M.Milićević	03.2021.	Za urbanistički projekat

ZiJin
SERBIA ZIJIN COPPER DOO BOR

Ovaj dokument sadrži informacije koje pripadaju LUDAN Engineering-u, i može se koristiti samo u svrhu za koju je i izdat. Nije dozvoljeno njegovo kopiranje, umnožavanje, distribucija trećim licima, ili bilo kakvo korišćenje informacija sadržanih u njemu, delimično ili u celini, bez prethodne pisane saglasnosti LUDAN Engineering-a.

	Ime i prezime	Potpis	Datum
Odgovorni projektant	T. Jošić 300 H531 09		09.2021.
Projektant saradnik	T.Rakojević		09.2021.
Kontrola	M.Milićević		09.2021.
Odobrio	M.Milićević		09.2021.

LUDAN Engineering d.o.o.
11040 Beograd, Kozjačka 2
Tel/fax: 381 11 2653 718
Email: office@ludan.rs
Web:www.ludan.rs

Projekat br: 0328/20
Investitor: SERBIA ZIJIN COPPER d.o.o. Đorđa Vajferta 29, 19 210 Bor
Razmera: 1:1000
Objekat: Grupa objekata u okviru Fabrike kreča „Zagrađe"
Tehn.dok: IDR
Projekat: Povećanje kapaciteta Fabrike kreča „Zagrađe" u vlasništvu kompanijeSerbia Zijin Copper d.o.o. 1 - Projekat arhitekture
Naziv crteža: 1.7.4-11 - Objekti 10-0203 - Fasade i preseci
Broj crteža: 0328-IDR-1-03-00
List: 1/1
A1 (594x841)
Rev: 0

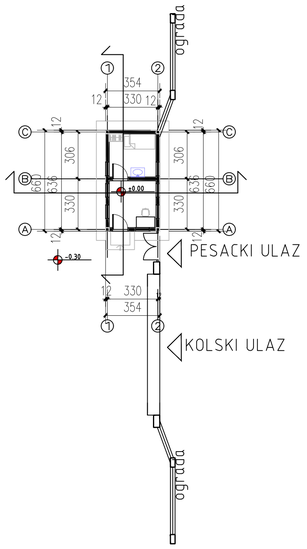

Osnova prizemlja ±0.00 / Ground floor ±0.00

br.objekta	0204
namena	Portirnica
spratnost	Pr
visina	3.99m
P bruto	23.36 m2
P neto	17.99 m2
konstrukcija	AB konstrukcija
fasada	malterisana

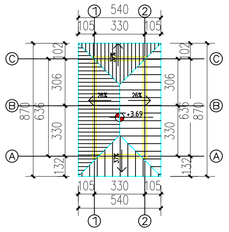

Osnova krova / Roof level

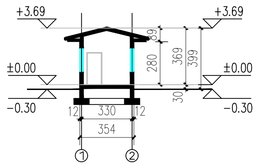

Presek A-A / Section A-A

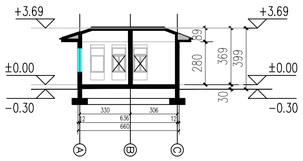

Fasada A-C / Facade A-C

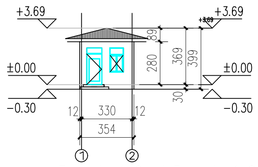

Fasada 1-2 / Facade 1-2

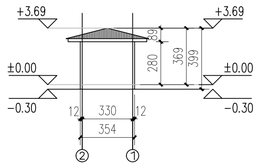

Fasada 2-1 / Facade 2-1

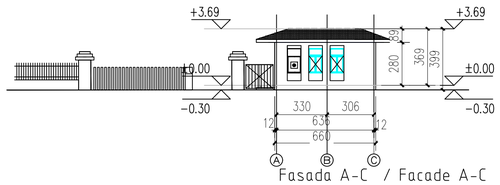

Fasada A-C / Facade A-C

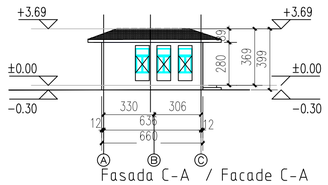

Fasada C-A / Facade C-A

SITUACIONI PLAN

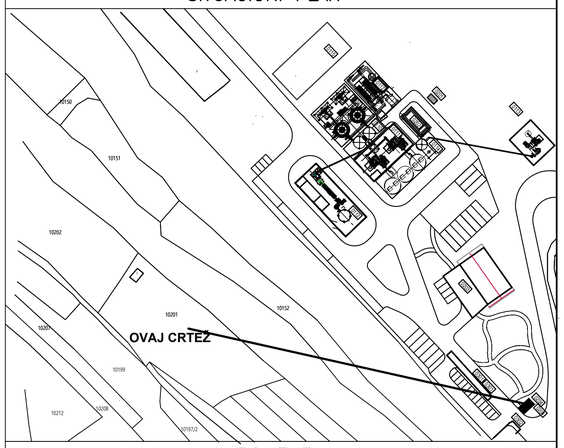

NAPOMENE

1. Sve dimenzije date su u milimetrima a elevacije su date u metrima.
2. Elevacije su date relativno u odnosu na kotu poda prizemlja koja je data kao ±0.00m. Apsolutne elevacije prikazane su na situaciji, crtež br. 0328-IDR-1-03-03.

LEGENDA

Br. objekta	0204 0302
Namena	Portirnica i kapija
Spratnost	Pr
Visina	3.99m
P bruto	23.36 m^2
P neto	17.99 m^2
Konstrukcija	AB konstrukcija
Fasada	Malterisana

M. Jovanti

Rev.	Odgovorni projektant	Projektant saradnik	Kontrola	Datum	Opis revizije
0	T. Jošić	T.Rakojević	M.Milićević	09.2021.	Odobreno od Investotira
D	T. Jošić	T.Rakojević	M.Milićević	09.2021.	Za urbanistički projekat
C	T. Jošić	T.Rakojević	M.Milićević	03.2021.	Za urbanistički projekat

ZiJin 瑞尔德亚美金银业有限公司 SERBIA ZIJIN COPPER DOO BOR

中诚铸地工程技术集团有限公司 Zhongchengzhu Engineering Technology Group Co., Ltd.

Ovaj dokument sadrži informacije koje pripadaju LUDAN Engineering-u, i može se koristiti samo u svrhu za koju je i izdat. Nije dozvoljeno njegovo kopiranje, umnožavanje, distribucija trećim licima, ili bilo kakvo korišćenje informacija sadržanih u njemu, delimično ili u celini, bez prethodne pisane saglasnosti LUDAN Engineering-a.

	Ime i prezime	Potpis	Datum
Odgovorni projektant	T. Jošić 300 H831 09		09.2021.
Projektant saradnik	T.Rakojević		09.2021.
Kontrola	M.Milićević		09.2021.
Odobrio	M.Milićević		09.2021.

Projekat br: 0328/20

Investitor: SERBIA ZIJIN COPPER d.o.o. Đorđa Vajferta 29, 19 210 Bor

Razmera: 1:1000

Objekat: Grupa objekata u okviru Fabrike kreča „Zagrađe"

Tehn.dok: IDR

Projekat: Povećanje kapaciteta Fabrike kreča „Zagrađe" u vlasništvu kompanijeSerbia Zijin Copper d.o.o. 1 - Projekat arhitekture

Naziv crteža: 1.7.4-11 - Objekti 11-0204-302 - Osnove fasade i preseci

Broj crteža: 0328-IDR-1-03-00 | List: 1/1 | A1 (594x841) | Rev: 0

LUDAN Engineering d.o.o.
11040 Beograd, Kozjačka 2
Tel/fax: 381 11 2653 718
Email: office@ludan.rs
Web:www.ludan.rs